Компания Редуктор

Редукторы, мотор-редукторы и электродвигатели с 2003 года
Склад в Нижнем Новгороде - поставки по всей России

ТЕХНИЧЕСКИЙ КАТАЛОГ НА РУССКОМ ЯЗЫКЕ

Червячные мотор-редукторы РС и двухступенчатые КРС

Каталог: система обозначения, монтажные положения, смазка, масса, нагрузки на валы, таблицы подбора, присоединительные и габаритные размеры, реактивная штанга.

30-150	7,5-100	1 и 2	B3-V6
межосевое, мм	передаточные числа (РС)	ступени (РС / КРС)	монтажные положения

Червячные мотор-редукторы РС и КРС поставляются из наличия и под заказ со склада в Нижнем Новгороде, отгрузка по всей России. Пришлите обозначение или нужные мощность, обороты и момент - подберём, рассчитаем цену и срок.

Запросить цену на странице РС / КРС

Далее - оригинальные страницы каталога завода SITI (IT / EN / DE / FR / ES / PT). Цены и наличие - по контактам ниже.

Цена, срок и подбор - «Компания Редуктор»

Телефон
+7 (831) 223-81-81

Телефон
+7 (831) 410-91-58

E-mail
info@reduktor.nnov.ru

Телефон
+7 (831) 274-54-04

Телефон
+7 (831) 223-82-00

Сайт
siti-reduktor.ru

Telegram
@company_reduktor

MAX
написать в MAX

Пн-чт 8:00-17:00, пт 8:00-16:00 | 603158, Нижний Новгород, ул. Зайцева, 31, офис 508

SiTi RUS
DRIVES SYSTEMS

РС - КРС

Технический каталог

Содержание

Выбор мотор-редукторов....3
1.Система обозначения мотор-редукторов серии РС....4
1.1 Система обозначения червячного мотор-редуктора серии РС....4
1.2 Система обозначения двухступенчатого мотор-редуктора серии КРС....4
1.3 Система обозначений червячных редукторов....5
2. Монтажные положения....6
2.1 Монтажные положения мотор-редукторов серии РС....6
2.2 Монтажные положения двухступенчатых мотор-редукторов серии КРС....7
3. Червячные одноступенчатые редукторы и мотор-редукторы....8
3.1 Общая информация....8
3.2 Технические параметры....8
3.2.1. Особенности конструкции....8
3.2.2. Смазка синтетическим маслом вместо консистентной смазки....8
3.2.3. Рекомендуемые марки синтетических масел....9
3.2.4. Количество масла, заливаемого в редуктор, литры....9
3.2.5. Вес редукторов....9
4. Радиальная и осевая нагрузки на валах....10
5. Таблица подбора мотор-редукторов РС - КРС....11
6. Установочные размеры под электродвигатель (размеры входного фланца)....26
7. Габаритные и присоединительные размеры редуктора серии РС....27
8. Габаритные и присоединительные размеры редукторов серии КРС....36
9. Дополнительное оборудование....38
9.1. Размеры выходного вала....38
9.2. Размеры реактивной штанги....38

Выбор мотор-редуктора

Данные, необходимые для правильного выбора привода:

а) число об/мин на выходе привода (n2) или число об/мин на входе (n1) и передаточное число (i), можно определить следующим образом: n2 = n1/i

б) крутящий момент (M2) Нм или мощность электродвигателя (M1) кВт.

в) эксплуатационный коэффициент (сервис фактор Sf.)

Знание этих данных необходимо для правильного подбора в таблицах выбора редуктора, мотор-редуктора именно тех приводов, которые наилучшим образом подходят именно для Вас.

Для того, чтобы гарантировать долгую и надежную работу привода, в первую очередь следует правильно установить эксплуатационный коэффициент (сервис фактор Sf., см. таб. 1) для мотор-редуктора на основе реальных условий работы привода и затем выбрать в таблицах подбора мотор-редуктора вариант, в котором значение Sf. будет равно или больше значения в Sf. в таблице 1. В приведенной ниже таблице указаны приблизительные эксплуатационные коэффициенты для приводов различных типов устройств. Данный эксплуатационный коэффициент рассчитывается исходя из соотношения следующих факторов: тип нагрузки, количество рабочих часов в сутки и количество запусков/остановок в течение часа.

Классификация Нагрузки	Область применения	Запусков/ ост. в час	Среднее количество рабочих часов в сутки			
			<2	2-8	9-16	17-24
Плавный запуск, однообразный режим работы, ускорение средней по величине массы	Центробежные насосы, ленточные конвейеры с распределенной нагрузкой, загрузочные механизмы, вспомогательные средства управления автоматическими станками, вращательные шестеренчатые насосы, вентиляторы, генераторы электроэнергии.	<10	0,75	1	1,25	1,5
		10-50	1	1,25	1,5	1,75
		80-100	1,25	1,5	1,75	2
		100-200	1,5	1,75	2	2,2
Запуск под умеренной нагрузкой, переменный режим работы, ускорение средней по величине массы	Ленточные конвейеры с неравномерной распределенной нагрузкой, регуляторы уровня, вибраторы и смесители для жидкостей с переменной плотностью, машины для пищевой промышленности (мешалки, мясорубки, резаки), просеивающие машины для песка, машины для текстильной промышленности, подъемные краны, подъемники, лебедки.	<10	1	1,25	1,5	1,75
		10-50	1,25	1,5	1,75	2
		80-100	1,5	1,75	2	2,2
		100-200	1,75	2	2,2	2,5
Тяжелые нагрузки, переменный режим работы , ускорение больших по величине масс	Оборудование для изготовления кирпичей, черепичных плиток и керамических изделий, тестомесильные машины, компрессоры и насосы с 1-м или более цилиндрами, фрезерные станки, подъемники лебедок с поршнями, вращающиеся горны, мощные вентиляторы для горнодобывающей промышленности, конвейеры работающие с сильными толчками, смесители, бетономешалки, станки с компьютерным управлением для промышленных работ, строгальные станки, прокатные станки, прессы всех видов, пилы.	<10	1,25	1,5	1,75	2
		10-50	1,5	1,75	2	2,2
		80-100	1,75	2	2,2	2,5
		100-200	2	2,2	2,5	3

1.1 Система обозначения червячного мотор-редуктора серии РС

РС	40	–	10	–	140	–	Ф	–	В3	–	0,55	–	32	–	380	–	50	(4Р)
1	2		3		4		5		6		7		8		9		10	11

1 – Серия редуктора (**РС**)

2 – Межосевое расстояние, мм (**30,40,50,63,75,90,110,130,150**)

3 – Номинальное передаточное отношение редуктора

4 – Число оборотов выходного вала, об/мин

5 – Фланец на выходном валу редуктора **(Ф, ФБ, ФЛ)**

6 – Монтажное положение (**В3,В6,В7,В8,V5,V6**)

7 – Мощность электродвигателя, кВт

8 – Крутящий момент на выходном валу, Нм

9 – Напряжение питания электродвигателя, В

10 – Частота питающей сети, Гц

11 – Количество полюсов электродвигателя (**2,4,6**)

1.2 Система обозначения двухступенчатого мотор-редуктора серии КРС

К	РС	40	–	РС	50	–	1200	–	1,17	–	Ф	–	AAL	–	0,12	–	252	–	380	–	50	(4Р)
1	2	3		4	5		6		7		8		9		10		11		12		13	14

1 – Серия двухступенчатого редуктора

2 – Серия редуктора первой ступени **(РС)**

3 – Межосевое расстояние редуктора первой ступени, мм (**30,40,50,63)**

4 – Серия редуктора второй ступени **(РС)**

5 – Межосевое расстояние редуктора второй ступени, мм (**30,40,50,63,75,90,110)**

6 – Номинальное передаточное отношение сборки

7 – Число оборотов выходного вала, об/мин

8 – Фланец на выходном валу редуктора **(Ф, ФБ, ФЛ)**

9 – Монтажное положение **(BAL,BAR,AAL,AAR,VAL,VAR,MAL,MAR)**

10 – Мощность электродвигателя, кВт

11 – Крутящий момент на выходном валу, Нм

12 – Напряжение питания электродвигателя, В

13 – Частота питающей сети, Гц

14 – Количество полюсов электродвигателя (**2,4,6**)

1.3 Система обозначений червячных редукторов

Одноступенчатый червячный редуктор

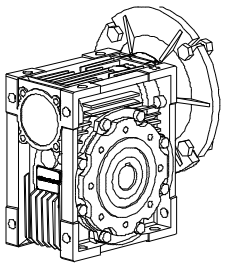

РС ...

РС ... Ф

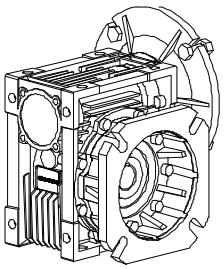

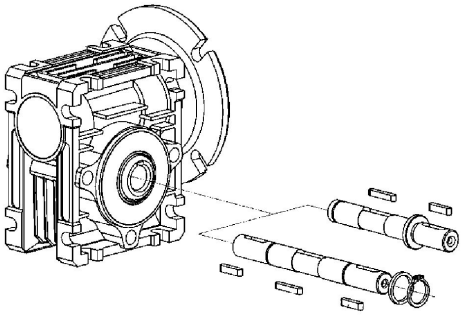

Односторонний и двухсторонний выходной вал

Двухступенчатый червячный редуктор

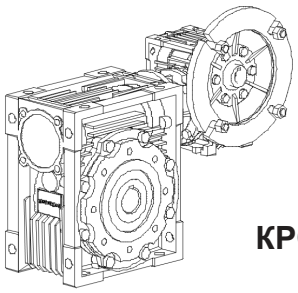

КРС ... - РС ...

КРС ... - РС ... - Ф

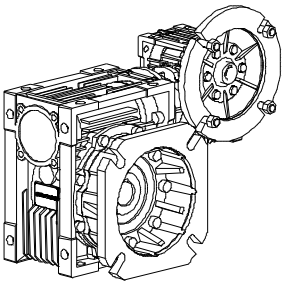

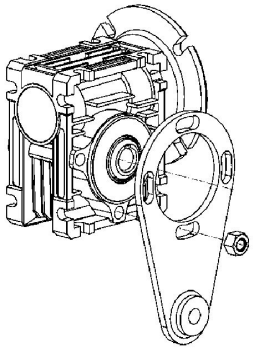

Реактивная штанга

2.1 Монтажные положения мотор-редукторов серии PC

PC			
B3	B6	V5	V6
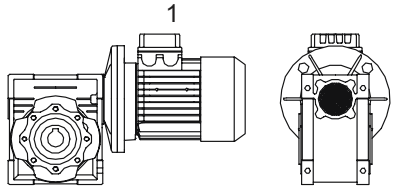	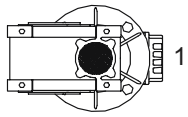	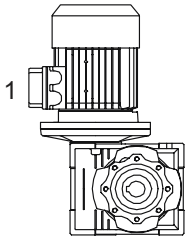	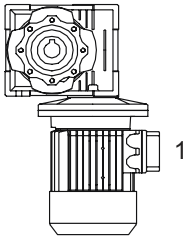
B8	B7		
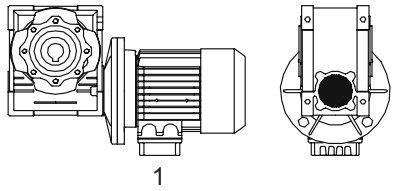	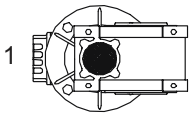		

Положение коробки подключения электродвигателя

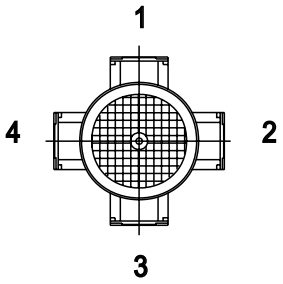

2.2 Монтажные положения двухступенчатых мотор-редукторов серии КРС

KPC ... - PC ...	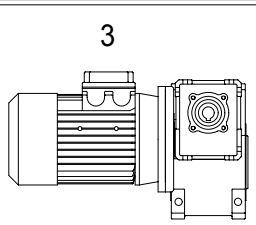 BAL	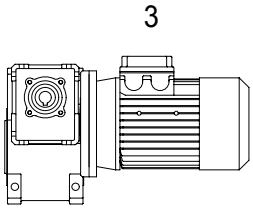 BAR	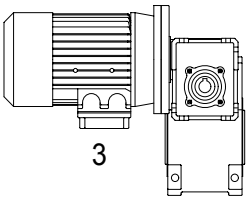 AAL	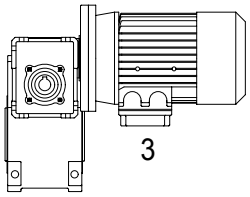 AAR
	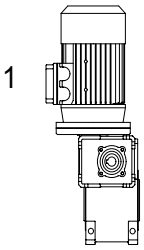 VAL	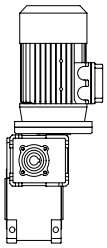 VAR	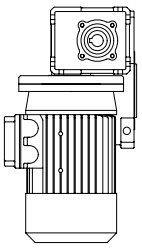 MAL	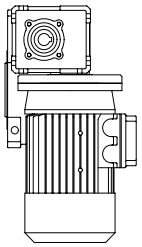 MAR

KPC ... - PC - ... Ѳ	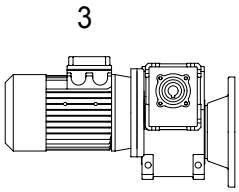 BAFL	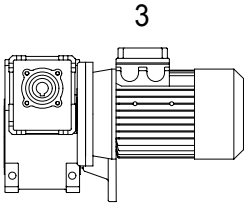 BAFR	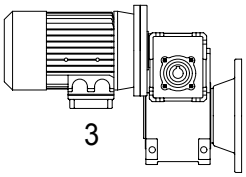 AAFL	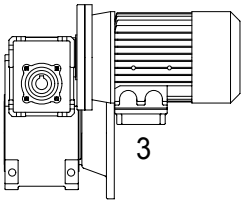 AAFR
	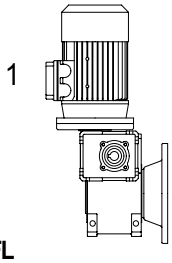 VAFL	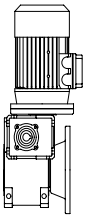 VAFR	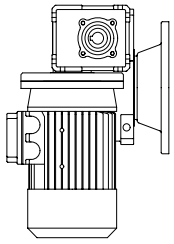 MAFL	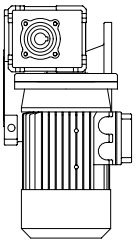 MAFR

3.1 Общая информация

Редукторы и мотор-редукторы серии РС:

- ✓ имеют 9 типоразмеров с межосевым расстоянием от 30 до 150;
- ✓ способны передавать мощность от 0,09 кВт до 15 кВт;
- ✓ обладают большим диапазоном передаточных чисел: от 7,5 до 100.

3.2 Технические параметры

3.2.1 Особенности конструкции

Корпуса редукторов и мотор-редукторов изготавливаются методом высокоточного литья под давлением, с межосевым расстоянием от 30 до 90 мм включительно из алюминиевого сплава, 110 - 150 мм из чугуна. Конструкция корпуса обеспечивает возможность универсального монтажа редукторов.

Ребристая поверхность корпусов имеет достаточную площадь для теплоотвода и обеспечивает необходимую теплоотдачу, что позволяет использовать редукторы и мотор -редукторы серии РС без дополнительных охлаждающих устройств в подавляющем большинстве случаев условий эксплуатации.

Червяки изготавливаются из стали, проходят термическую и финишную обработку (твердость зуба HRC60, толщина прочностного слоя – более 0,5 мм). Червячное колесо изготовлено из специального износостойкого никелево-бронзового сплава.

Используемые высокие технологии изготовления редукторов и мотор-редукторов серии РС позволяют получить:

- высокие КПД и крутящий момент на выходе;
- низкий уровень шума;
- небольшой вес.

Внимание!

В период приработки, в течение первых 50 часов работы редукторов и мотор-редукторов коэффициенты полезного действия могут быть ниже номинальных на 20%.

3.2.2. Смазка синтетическим маслом вместо консистентной смазки.

В редукторах серии РС применяется синтетическое масло SHELL TIVELA SC 320 вместо консистентной смазки.

Синтетическое масло обеспечивает продолжительную смазку (т.е. нет необходимости в замене масла и его добавлении при работе редуктора), как и консистентная смазка. Синтетическое масло гарантирует улучшенные высококачественные смазочные свойства, способствующие увеличению продолжительности работы.

Вследствие высокого значения вязкости (242) новое синтетическое смазочное масло SC 320 обеспечивает превосходные эксплуатационные свойства в широком диапазоне рабочих температур. Низкая температура текучести (-42° С) делает его подходящим для работы при температурах значительно ниже 0°С. Высокая молекулярная вязкость, обусловленная наличием присадок в масле, обеспечивает надежные эксплуатационные свойства при низких скоростях и при длительном использовании.

3.2.3 Рекомендуемые марки синтетических масел

	РС 30 ÷ 150 Синтетическое
T°C **ISO VG...**	**(-25) ÷ (+50)** **ISO VG320**
AGIP	TELIUM VSF320
SHELL	TIVELA OIL SC320
ESSO	S220
MOBIL	GLYGOYLE 30
CASTROL	ALPHASYN PG320
BP	ENERGOL SG-XP320
TEBOIL	SYPRES 150, 220

Синтетическое масло предназначено для работы в диапазоне температур (-25 ÷ 50) °C. Если требуется эксплуатировать редуктор при более низких температурах (ниже -25 °C), рекомендуется использовать морозостойкое синтетическое масло.

3.2.4 Количество масла, заливаемого в редуктор, литры

РС	**30**	**40**	**50**	**63**	**75**	**90**	**110**	**130**	**150**
Б3							3	4,5	7
Б8							2,2	3,3	5,1
Б6-Б7	0,04	0,08	0,15	0,3	0,55	1	2,5	3,5	5,4
В5							3	4,5	7
В6							2,2	3,3	5,1

3.2.5 Вес редукторов, кг

РС 30	1,2
РС 40	2,3
РС 50	3,5
РС 63	6,2
РС 75	9,0
РС 90	13,0
РС 110	35,0
РС 130	48,0
РС 150	84,0

4 Радиальная и осевая нагрузки на валах

Результирующее значение всех радиальных нагрузок, прикладываемых к быстроход - ному или тихоходному валу редуктор/мотор-редуктора не должно превышать значе - ния указанного в таблицах.

Допустимые значения радиальных нагрузок для быстроходного вала (Fr_1).

n_1, мин$^{-1}$	Fr_1 (Н)							
	РС							
	30	40	50	63	75	90	110	130
2800	51	187	272	357	425	595	850	1360
1400	60	220	320	420	500	700	1000	1600
900	60	250	350	460	530	800	1200	1800

В качестве кратковременной допустимой осевой нагрузки на быстроходный вал редуктора/мотор-редуктора принимается: $Fa_1 = 0,2 * Fr_1$

Допустимые значения радиальных нагрузок для тихоходного вала (Fr_2)

n_2, мин$^{-1}$	Fr_2 (Н)							
	РС							
	30	40	50	63	75	90	110	130
200	700	950	1280	1310	1770	2250	3000	4000
140	750	1050	1450	1680	2350	2400	3150	4250
93	800	1200	1620	1740	2700	2500	3600	4800
70	900	1350	1850	1930	3100	2650	4150	5300
50	950	1500	2100	2150	3300	3560	4850	6600
35	1000	1600	2230	2300	3700	3850	5700	7500
29	1070	1700	2400	2500	3900	4400	6200	8200
25	1130	1800	2580	2700	4100	4620	6600	8750
20	1200	1950	2700	2900	4300	5150	7200	9600
18	1280	2100	2850	3100	4450	5500	7800	10300
14	1430	2300	3200	3300	4700	5800	8250	10700

5 Таблица подбора мотор-редукторов РС - КРС

P1 (кВт)	n2 (об/мин)	M2 (Нм)	сервис-фактор	i	Габарит редуктора		n1 (об/мин)	стр.
0.09	373.3	2.0	6.5	7.5	**РС 30**	**56A2**	**2800**	**27**
	280.0	2.6	5.0	10				
	186.7	3.7	3.5	15				
	140.0	4.8	2.5	20				
	112.0	5.7	2.8	25				
	93.3	6.5	2.3	30				
	70.0	8.1	1.7	40				
	56.0	10	1.4	50				
	46.7	11	1.1	60				
	35.0	13	0.9	80				
	186.7	3.9	4.6	7.5	**РС 30**	**56B4**	**1400**	**27**
	140.0	5.0	3.6	10				
	93.3	7.1	2.5	15				
	70.0	9.0	2.0	20				
	56.0	10	2.0	25				
	46.7	12	1.7	30				
	35.0	14	1.2	40				
	28.0	17	1.0	50				
	23.3	19	0.9	60				
	120.0	5.9	3.4	7.5	**РС 30**	**63A6**	**900**	**27**
	90.0	7.6	2.6	10				
	60.0	11	1.9	15				
	45.0	13	1.5	20				
	36.0	15	1.5	25				
	30.0	17	1.2	30				
	22.5	21	1.0	40				
	18.0	24	0.7	50				
	28.0	19	2.0	50	**РС 40**	**56B4**	**1400**	**28**
	23.3	21	1.7	60				
	17.5	26	1.3	80				
	14.0	29	1.0	100				
	30.0	19	2.6	30	**РС 40**	**63A6**	**900**	**28**
	22.5	24	1.9	40				
	18.0	27	1.5	50				
	15.0	31	1.3	60				
	11.3	37	1.0	80				
	9.0	41	0.8	100				
	4.7	88	0.8	300	**КРС 30 - РС 40**	**56B4**	**1400**	**36**
	15.0	32	2.3	60	**РС50**	**63A6**	**900**	**29**
	11.3	37	1.8	80				
	9.0	42	1.3	100				
	3.5	107	1.2	400	**КРС 30 - РС 50**	**56B4**	**1400**	**36**
	2.8	123	1.0	500				
	2.3	159	0.9	600				
	1.9	185	0.8	750				
	1.6	212	0.7	900				
	0.9	360	1.1	1500	**КРС 40 - РС 75**	**56B4**	**1400**	**36**
	0.78	404	1.0	1800				
	0.58	496	0.7	2400				
	0.5	609	0.9	3000	**КРС 40 - РС 90**	**56B4**	**1400**	**37**
	0.35	548	0.8	4000				

5 Таблица подбора мотор-редукторов РС - КРС

P1 (кВт)	n2 (об/мин)	M2 (Нм)	сервис-фактор	i	Габарит редуктора		n1 (об/мин)	стр.
0.12	186.7	5.2	3.4	7.5	**РС30**	**63A4**	**1400**	**27**
	140.0	6.7	2.7	10				
	93.3	9.5	1.9	15				
	70.0	12	1.5	20				
	56.0	14	1.5	25				
	46.7	16	1.3	30				
	35.0	19	0.9	40				
	28.0	23	0.8	50				
	120.0	7.9	2.5	7.5	**РС30**	**63B6**	**900**	**27**
	90.0	10	2.0	10				
	60.0	14	1.4	15				
	45.0	18	1.1	20				
	36.0	20	1.1	25	**РС 30**	**63B6**	**900**	**27**
	30.0	23	0.9	30				
	46.7	17	2.6	30	**РС 40**	**63A4**	**1400**	**28**
	35.0	21	1.9	40				
	28.0	25	1.5	50				
	23.3	28	1.3	60				
	17.5	34	1.0	80				
	14.0	38	0.8	100				
	30.0	25	1.9	30	**РС 40**	**63B6**	**900**	**28**
	22.5	32	1.4	40				
	18.0	36	1.2	50				
	15.0	41	0.9	60				
	23.3	29	2.3	60	**РС 50**	**63A4**	**1400**	**29**
	17.5	35	1.9	80				
	14.0	40	1.4	100				
	22.5	32	2.6	40	**РС 50**	**63B6**	**900**	**29**
	18.0	38	2.0	50				
	15.0	42	1.7	60				
	11.3	50	1.4	80				
	9.0	56	1.0	100				
	4.7	119	1.2	300	**КРС 30 - РС 50**	**63A4**	**1400**	**36**
	3.5	142	0.9	400				
	2.8	164	0.7	500				
	1.6	325	1.2	900	**КРС 40 - РС 75**	**63A4**	**1400**	**36**
	1.2	399	0.9	1200				
	0.8	547	0.9	1800	**КРС 40 - РС 90**	**63A4**	**1400**	**37**
	0.58	695	0.9	2400				
	0.5	884	1.2	3000	**КРС 50 - РС 110**	**63A4**	**1400**	**37**
	0.35	784	1.0	4000				
	0.28	928	0.80	5000				
0.18	373.3	4.0	3.2	7.5	**РС 30**	**63A2**	**2800**	**27**
	280.0	5.2	2.5	10				
	186.7	7.5	1.7	15				
	140.0	10	1.3	20				
	112.0	11	1.4	25				
	93.3	13	1.1	30				
	70.0	16	0.9	40				

5 Таблица подбора мотор-редукторов РС - КРС

P1 (кВт)	n2 (об/мин)	M2 (Нм)	сервис-фактор	i	Габарит редуктора		n1 (об/мин)	стр.
0.18	186.7	7.8	2.3	7.5	**РС 30**	**63B4**	**1400**	**27**
	140.0	10	1.8	10				
	93.3	14	1.3	15				
	70.0	18	1.0	20				
	56.0	21	1.0	25	**РС 30**	**63B4**	**1400**	**27**
	46.7	24	0.8	30				
	93.3	14	2.4	30	**РС 40**	**63A2**	**2800**	**28**
	70.0	18	1.8	40				
	56.0	21	1.4	50				
	70.0	19	2.0	20	**РС 40**	**63B4**	**1400**	**28**
	56.0	23	1.7	25				
	46.7	26	1.7	30				
	35.0	32	1.3	40				
	28.0	38	1.0	50				
	23.3	43	0.8	60				
	45.0	29	1.5	20	**РС 40**	**71A6**	**900**	**28**
	36.0	34	1.3	25				
	30.0	38	1.3	30				
	22.5	47	1.0	40				
	46.7	24	2.1	60	**РС 50**	**63A2**	**2800**	**29**
	35.0	30	1.5	80				
	28.0	34	1.2	100				
	35.0	33	2.3	40	**РС 50**	**63B4**	**1400**	**29**
	28.0	39	1.9	50				
	23.3	43	1.6	60				
	17.5	52	1.2	80				
	14.0	60	0.9	100				
	18.0	56	1.4	50	**РС 50**	**71A6**	**900**	**29**
	15.0	63	1.1	60				
	11.3	75	0.9	80				
	15.0	66	2.1	60	**РС 63**	**71A6**	**900**	**30**
	11.3	79	1.6	80				
	9.0	90	1.4	100				
	2.3	362	1.1	600	**КРС 40 - РС 75**	**63B4**	**1400**	**36**
	1.9	435	0.9	750				
	1.6	487	0.8	900				
	1.2	629	1.0	1200	**КРС 40 - РС 90**	**63B4**	**1400**	**37**
	0.93	735	0.8	1500				
0.25	373.3	5.6	2.3	7.5	**РС 30**	**63B2**	**2800**	**27**
	280.0	7.2	1.8	10				
	186.7	10	1.3	15				
	140.0	13	0.9	20				
	112.0	16	1.0	25				
	93.3	18	0.8	30				

5 Таблицы подбора мотор-редукторов РС - КРС

P1 (кВт)	n2 (об/мин)	M2 (Нм)	сервис-фактор	i	Габарит редуктора		n1 (об/мин)	стр.
0.25	186.7	11	3.6	7.5	**РС 40**	**71A4**	**1400**	**28**
	140.0	14	2.8	10				
	93.3	21	1.9	15				
	70.0	27	1.5	20				
	56.0	32	1.2	25				
	46.7	36	1.3	30				
	35.0	44	0.9	40				
	120.0	17	2.6	7.5	**РС 40**	**71B6**	**900**	**28**
	90.0	22	2.0	10				
	60.0	31	1.4	15				
	45.0	40	1.1	20				
	36.0	48	0.9	25				
	30.0	53	0.9	30				
	35.0	42	1.1	80	**РС 50**	**63B2**	**2800**	**29**
	28.0	48	0.8	100				
	70.0	27	2.7	20	**РС 50**	**71A4**	**1400**	**29**
	56.0	32	2.2	25				
	46.7	37	2.3	30				
	35.0	46	1.7	40				
	28.0	54	1.4	50				
	23.3	60	1.1	60				
	17.5	72	0.9	80				
	45.0	40	1.9	20	**РС 50**	**71B6**	**900**	**29**
	36.0	48	1.5	25				
	30.0	54	1.7	30				
	22.5	67	1.2	40				
	18.0	78	1.0	50				
	15.0	88	0.8	60				
	28.0	56	2.4	50	**РС 63**	**71A4**	**1400**	**30**
	23.3	63	2.0	60				
	17.5	78	1.6	80				
	14.0	87	1.4	100				
	18.0	81	1.8	50	**РС 63**	**71B6**	**900**	**30**
	15.0	92	1.5	60				
	11.3	110	1.2	80				
	9.0	125	1.0	100				
	17.5	82	2.3	80	**РС 75**	**71A4**	**1400**	**31**
	14.0	94	1.9	100				
	11.3	117	1.7	80	**РС 75**	**71B6**	**900**	**31**
	9.0	133	1.4	100				
	3.5	336	1.1	400	**КРС 40- РС 75**	**71A4**	**1400**	**36**
	2.8	384	0.8	500				
	2.3	512	1.2	600	**КРС 40- РС 90**	**71A4**	**1400**	**37**
	1.9	598	0.9	750				
	1.6	667	0.8	900				
	1.2	943	1.3	1200	**КРС 50 - РС 110**	**71A4**	**1400**	**37**
	0.93	1064	1.2	1500				
	0.78	1195	1.1	1800				

5 Таблица подбора мотор-редукторов РС - КРС

P1 (кВт)	n2 (об/мин)	M2 (Нм)	сервис-фактор	i	Габарит редуктора		n1 (об/мин)	стр.
0.37	373.3	8.2	1.6	7.5	**РС 30**	**63C2**	**2800**	**27**
	280.0	11	1.2	10				
	186.7	15	0.8	15				
	373.3	8.4	3.3	7.5	**РС 40**	**71A2**	**2800**	**28**
	280.0	11	2.6	10				
	186.7	16	1.9	15				
	140.0	21	1.4	20				
	112.0	25	1.1	25				
	186.7	16	2.4	7.5	**РС 40**	**71B4**	**1400**	**28**
	140.0	21	1.9	10				
	93.3	31	1.3	15				
	70.0	39	1.0	20				
	56.0	47	0.8	25				
	46.7	53	0.8	30				
	112.0	25	2.0	25	**РС 50**	**71A2**	**2800**	**29**
	93.3	29	2.2	30				
	70.0	37	1.6	40				
	56.0	44	1.2	50				
	46.7	50	1.0	60				
	35.0	62	0.7	80				
	140.0	22	3.3	10	**РС 50**	**71B4**	**1400**	**29**
	93.3	31	2.4	15				
	70.0	40	1.8	20				
	56.0	48	1.5	25				
	46.7	55	1.5	30				
	35.0	68	1.1	40				
	28.0	80	0.9	50	**РС 50**	**71B4**	**1400**	**29**
	23.3	89	0.8	60				
	120.0	25	3.3	7.5	**РС 50**	**80A6**	**900**	**29**
	90.0	33	2.5	10				
	60.0	47	1.8	15				
	45.0	60	1.3	20				
	36.0	72	1.0	25				
	30.0	80	1.1	30				
	35.0	71	2.1	40	**РС 63**	**71B4**	**1400**	**30**
	28.0	83	1.6	50				
	23.3	94	1.4	60				
	17.5	115	1.1	80				
	14.0	129	0.9	100				
	45.0	60	2.4	20	**РС 63**	**80A6**	**900**	**30**
	36.0	74	1.9	25				
	30.0	82	2.1	30				
	22.5	102	1.6	40				
	18.0	120	1.2	50				
	15.0	137	1.0	60				
	23.3	98	2.0	60	**РС 75**	**71B4**		**31**
	17.5	121	1.6	80				
	14.0	139	1.3	100				
	18.0	126	1.8	50	**РС 75**	**80A6**		**31**
	15.0	144	1.5	60				
	11.3	173	1.2	80				
	9.0	196	1.0	100				

5 Таблица подбора мотор-редукторов РС - КРС

P1 (кВт)	n2 (об/мин)	M2 (Нм)	сервис-фактор	i	Габарит редуктора		n1 (об/мин)	стр.
0.37	4.7	405	1.0	300	**КРС 40 - РС 75**	**71B4**	**1400**	**36**
	3.5	498	0.7	400				
	11.3	185	1.7	80	**РС 90**	**80A6**	**900**	**32**
	9.0	212	1.3	100				
	4.7	402	1.5	300	**КРС 40 - РС 90**	**71B4**	**1400**	**37**
	3.5	523	1.2	400				
	2.8	611	0.9	500				
	2.3	757	0.8	600				
	1.9	950	1.3	750	**КРС 50- РС 110**	**71B4**	**1400**	**37**
	1.6	1079	1.2	900				
	1.2	1396	0.8	1200				
0.55	373.3	13	2.2	7.5	**РС 40**	**71B2**	**2800**	**28**
	280.0	17	1.8	10				
	186.7	24	1.3	15				
	140.0	31	0.9	20				
	112.0	37	0.8	25				
	186.7	24	1.6	7.5	**РС 40**	**71C4**	**1400**	**28**
	140.0	32	1.3	10				
	93.3	46	0.9	15				
	140.0	31	1.7	20	**РС 50**	**71B2**	**2800**	**29**
	112.0	38	1.4	25				
	93.3	43	1.5	30				
	70.0	55	1.1	40				
	56.0	65	0.8	50				
	46.7	74	0.7	60				
	186.7	25	2.9	7.5	**РС 50**	**80A4**	**1400**	**29**
	140.0	32	2.2	10	**РС 50**	**80A4**	**1400**	**29**
	93.3	46	1.6	15				
	70.0	59	1.2	20				
	56.0	71	1.0	25				
	46.7	81	1.0	30				
	120.0	38	2.2	7.5	**РС 50**	**80B6**	**900**	**29**
	90.0	49	1.7	10				
	60.0	69	1.2	15				
	45.0	89	0.9	20				
	70.0	56	1.9	40	**РС 63**	**71B2**	**2800**	**30**
	56.0	67	1.5	50				
	46.7	77	1.2	60				
	35.0	95	0.9	80				
	28.0	109	0.7	100				
	70.0	61	2.2	20	**РС 63**	**80A4**	**1400**	**30**
	56.0	73	1.8	25				
	46.7	83	1.9	30				
	35.0	105	1.4	40				
	28.0	124	1.1	50				
	23.3	140	0.9	60				

5 Таблица подбора мотор-редукторов РС - КРС

P1 (кВт)	n2 (об/мин)	M2 (Нм)	сервис-фактор	i	Габарит редуктора		n1 (об/мин)	стр.
0.55	60.0	71	2.2	15	**РС 63**	**80B6**	**900**	**30**
	45.0	90	1.6	20				
	36.0	109	1.3	25				
	30.0	123	1.4	30				
	22.5	152	1.1	40				
	35.0	99	1.3	80	**РС 75**	**71B2**	**2800**	**31**
	28.0	114	1.0	100				
	35.0	108	2.0	40	**РС 75**	**80A4**	**1400**	**31**
	28.0	129	1.6	50				
	23.3	146	1.4	60				
	17.5	180	1.1	80				
	14.0	206	0.9	100				
	30.0	128	2.0	30	**РС 75**	**80B6**	**900**	**31**
	22.5	159	1.5	40				
	18.0	187	1.2	50				
	15.0	214	1.0	60				
	17.5	189	1.5	80	**РС 90**	**80A4**	**1400**	**32**
	14.0	221	1.2	100				
	18.0	198	2.0	50	**РС 90**	**80B6**	**900**	**32**
	15.0	224	1.6	60				
	11.3	275	1.1	80				
	9.0	315	0.9	100				
	9.3	306	2.0	300	**КРС 40- РС 90**	**71B2**	**2800**	**37**
	7.0	403	1.5	400				
	5.6	470	1.2	500				
	17.5	201	2.6	80	**РС 110**	**80A4**	**1400**	**33**
	14.0	236	2.0	100				
	11.3	294	1.9	80	**РС 110**	**80B6**	**900**	**33**
	9.0	338	1.5	100				
	4.7	639	2.0	300	**КРС 50 - РС 110**	**80A4**	**1400**	**37**
	3.5	826	1.4	400				
	2.8	984	1.1	500				
	2.3	1181	1.0	600				
	1.9	1411	0.9	750				
0.75	373.3	17	1.6	7.5	**РС 40**	**71C2**	**2800**	**28**
	280.0	23	1.3	10				
	186.7	32	1.0	15				
	373.3	17	3.0	7.5	**РС 50**	**80A2**	**2800**	**29**
	280.0	23	2.4	10				
	186.7	33	1.7	15				
	140.0	42	1.3	20				
	112.0	51	1.0	25				
	93.3	58	1.1	30				
	186.7	34	2.1	7.5	**РС 50**	**80B4**	**1400**	**29**
	140.0	44	1.6	10				
	93.3	63	1.2	15				
	70.0	81	0.9	20				

5 Таблица подбора мотор-редукторов РС - КРС

P1 (кВт)	n2 (об/мин)	M2 (Нм)	сервис-фактор	i	Габарит редуктора		n1 (об/мин)	стр.
0.75	140.0	43	2.3	20	**РС 63**	**80A2**	**2800**	**30**
	112.0	52	1.8	25				
	93.3	60	2.0	30				
	70.0	77	1.4	40				
	56.0	91	1.1	50				
	46.7	104	0.9	60				
	93.3	64	2.2	15	**РС 63**	**80B4**	**1400**	**30**
	70.0	83	1.6	20				
	56.0	100	1.3	25				
	46.7	114	1.4	30				
	35.0	143	1.0	40				
	120.0	52	2.9	7.5	**РС 63**	**90S6**	**900**	**30**
	90.0	68	2.3	10				
	60.0	97	1.6	15				
	45.0	123	1.2	20				
	36.0	149	0.9	25				
	30.0	167	1.0	30				
	46.7	109	1.3	60	**РС 75**	**80A2**	**2800**	**31**
	28.0	156	0.8	100				
	56.0	102	2.0	25	**РС 75**	**80B4**	**1400**	**31**
	46.7	117	2.0	30				
	35.0	147	1.5	40				
	28.0	177	1.2	50				
	23.3	200	1.0	60				
	60.0	98	2.4	15	**РС 75**	**90S6**	**900**	**31**
	45.0	126	1.9	20				
	36.0	153	1.4	25				
	30.0	174	1.5	30				
	22.5	216	1.1	40				
	35.0	141	1.6	80	**РС 90**	**80A2**	**2800**	**32**
	28.0	166	1.2	100				
	28.0	184	1.8	50	**РС 90**	**80B4**	**1400**	**32**
	23.3	212	1.5	60				
	17.5	258	1.1	80				
	14.0	302	0.9	100				
	30.0	179	2.6	30	**РС 90**	**90S6**	**900**	**32**
	22.5	226	1.8	40				
	18.0	271	1.4	50				
	15.0	306	1.1	60				
	7.0	549	1.1	400	**КРС 40 - РС 90**	**71C2**	**2800**	**37**
	5.6	642	0.9	500				
	17.5	274	1.9	80	**РС 110**	**80B4**	**1400**	**33**
	14.0	322	1.5	100				
	15.0	325	2.1	60	**РС 110**	**90S6**	**900**	**33**
	11.3	401	1.4	80				
	9.0	462	1.1	100				

5 Таблица подбора мотор-редукторов РС - КРС

P1 (кВт)	n2 (об/мин)	M2 (Нм)	сервис-фактор	i	Габарит редуктора		n1 (об/мин)	стр.
0.75	9.3	446	2.8	300	**КРС 50 - РС 110**	**80A2**	**2800**	**37**
	7.0	563	2.1	400				
	5.6	687	1.6	500				
	4.7	871	1.5	300	**КРС 50 - РС 110**	**80B4**	**1400**	**37**
	3.5	1126	1.1	400				
	11.3	407	2.1	80	**РС 130**	**90S6**	**900**	**34**
	9.0	470	1.7	100				
1.1	373.3	25	2.1	7.5	**РС 50**	**80B2**	**2800**	**29**
	280.0	33	1.6	10				
	186.7	48	1.2	15				
	140.0	62	0.9	20				
	186.7	48	2.1	15	**РС 63**	**80B2**	**2800**	**30**
	140.0	63	1.6	20				
	112.0	77	1.2	25				
	93.3	88	1.4	30				
	70.0	113	1.0	40				
	120.0	76	2.0	7.5	**РС 63**	**90L6**	**900**	**30**
	90.0	99	1.5	10				
	60.0	142	1.1	15				
	45.0	180	0.8	20				
	186.7	50	2.6	7.5	**РС 63**	**90S4**	**1400**	**30**
	140.0	65	2.0	10				
	93.3	93	1.5	15				
	70.0	122	1.1	20				
	56.0	146	0.9	25				
	46.7	167	1.0	30				
	112.0	78	1.9	25	**РС 75**	**80B2**	**2800**	**31**
	93.3	90	1.9	30				
	70.0	116	1.4	40				
	56.0	139	1.1	50				
	46.7	160	0.9	60				
	90.0	100	2.3	10	**РС 75**	**90L6**	**900**	**31**
	60.0	144	1.6	15				
	45.0	184	1.3	20				
	36.0	225	1.0	25				
	30.0	256	1.0	30				
	93.3	96	2.1	15	**РС 75**	**90S4**	**1400**	**31**
	70.0	123	1.7	20				
	56.0	150	1.3	25				
	46.7	171	1.3	30				
	35.0	216	1.0	40				
	35.0	207	1.1	80	**РС 90**	**80B2**	**2800**	**32**
	28.0	244	0.8	100				
	36.0	231	1.6	25	**РС 90**	**90L6**	**900**	**32**
	30.0	263	1.8	30				
	22.5	331	1.2	40				
	18.0	397	1.0	50				
	15.0	448	0.8	60				

5 Таблица подбора мотор-редукторов РС - КРС

P1 (кВт)	n2 (об/мин)	M2 (Нм)	сервис-фактор	i	Габарит редуктора		n1 (об/мин)	стр.
1.1	35.0	225	1.6	40	**РС 90**	**90S4**	**1400**	**32**
	28.0	270	1.3	50				
	23.3	311	1.0	60				
	22.5	345	2.3	40	**РС 110**	**90L6**	**900**	**33**
	18.0	414	1.8	50				
	15.0	476	1.4	60				
	11.3	588	1.0	80				
	28.0	281	2.3	50	**РС 110**	**90S4**	**1400**	**33**
	23.3	324	1.9	60				
	17.5	402	1.3	80				
	14.0	473	1.0	100				
	9.3	654	1.9	300	**КРС 50 - РС 110**	**80B2**	**2800**	**37**
	7.0	845	1.4	400				
	5.6	1007	1.1	500				
	11.3	598	1.4	80	**РС 130**	**90L6**	**900**	**34**
	9.0	689	1.1	100				
	17.5	408	2.1	80	**РС 130**	**90S4**	**1400**	**34**
	14.0	480	1.5	100				
1.5	373.3	35	1.5	7.5	**РС 50**	**80C2**	**2800**	**28**
	280.0	45	1.2	10				
	186.7	65	0.9	15				
	186.7	68	1.9	7.5	**РС 63**	**90L4**	**1400**	**29**
	140.0	89	1.5	10				
	93.3	127	1.1	15				
	70.0	166	0.8	20				
	373.3	35	2.7	7.5	**РС 63**	**90S2**	**2800**	**29**
	280.0	46	2.1	10				
	186.7	66	1.6	15				
	140.0	86	1.2	20				
	112.0	105	0.9	25				
	93.3	120	1.0	30				
	120.0	105	2.0	7.5	**РС 75**	**100LA6**	**900**	**30**
	90.0	137	1.7	10				
	60.0	196	1.2	15				
	56.0	189	0.8	50	**РС 75**	**90S2**	**2800**	**30**
	46.7	218	0.7	60				
	140.0	90	2.2	10	**РС 75**	**90L4**	**1400**	**30**
	93.3	130	1.5	15				
	70.0	168	1.3	20				
	56.0	205	1.0	25				
	46.7	233	1.0	30				
	280.0	46	3.1	10	**РС 75**	**90S2**	**2800**	**30**
	186.7	67	2.2	15				

5 Таблица подбора мотор-редукторов РС - КРС

P1 (кВт)	n2 (об/мин)	M2 (Нм)	сервис-фактор	i	Габарит редуктора		n1 (об/мин)	стр.
1.5	140.0	87	1.8	20	**РС 75**	**90S2**	**2800**	**31**
	112.0	106	1.4	25				
	93.3	123	1.4	30				
	70.0	158	1.0	40				
	90.0	138	2.7	10	**РС 90**	**100LA6**	**900**	**32**
	60.0	201	2.1	15				
	45.0	258	1.5	20				
	36.0	314	1.2	25				
	30.0	358	1.3	30				
	70.0	172	2.1	20	**РС 90**	**90L4**	**1400**	**32**
	56.0	210	1.6	25				
	46.7	239	1.7	30				
	35.0	307	1.2	40				
	28.0	368	0.9	50				
	23.3	424	0.8	60				
	56.0	194	1.4	50	**РС 90**	**90S2**	**2800**	**32**
	46.7	227	1.1	60				
	45.0	264	2.7	20	**РС 110**	**100LA6**	**900**	**33**
	36.0	322	2.4	25				
	30.0	363	2.3	30				
	22.5	471	1.7	40				
	18.0	565	1.3	50				
	15.0	649	1.1	60				
	35.0	319	2.2	40	**РС 110**	**90L4**	**1400**	**33**
	28.0	384	1.7	50				
	23.3	442	1.4	60				
	17.5	548	0.9	80				
	46.7	236	2.0	60	**РС 110**	**90S2**	**2800**	**33**
	35.0	299	1.3	80				
	28.0	353	1.0	100				
	9.3	891	1.4	300	**КРС 50 - РС 110**	**90S2**	**2800**	**37**
	7.0	1153	1.0	400				
	5.6	1373	0.8	500				
	22.5	478	2.3	40	**РС 130**	**100LA6**	**900**	**34**
	18.0	573	1.8	50				
	15.0	659	1.4	60				
	11.3	815	1.1	80				
	17.5	557	1.5	80	**РС 130**	**90L4**	**1400**	**34**
	14.0	655	1.1	100				
2.2	373.3	51	1.8	7.5	**РС 63**	**90L2**	**2800**	**30**
	280.0	67	1.5	10				
	186.7	97	1.1	15				
	186.7	100	1.8	7.5	**РС 75**	**100LA4**	**1400**	**31**
	140.0	132	1.5	10				
	93.3	191	1.0	15				
	373.3	51	2.5	7.5	**РС 75**	**90L2**	**2800**	**31**
	280.0	68	2.1	10				
	186.7	98	1.5	15				
	140.0	128	1.3	20				
	112.0	156	1.0	25				
	93.3	180	0.9	30				

5 Таблица подбора мотор-редукторов РС - КРС

P1 (кВт)	n2 (об/мин)	M2 (Нм)	сервис-фактор	i	Габарит редуктора		n1 (об/мин)	стр.
2.2	186.7	101	2.9	7.5	**PC 90**	**100LA4**	**1400**	**32**
	140.0	134	2.3	10				
	93.3	194	1.9	15				
	70.0	252	1.4	20				
	56.0	308	1.1	25				
	46.7	351	1.2	30				
	120.0	156	2.2	7.5	**PC 90**	**112M6**	**900**	**32**
	90.0	203	1.8	10				
	60.0	294	1.4	15				
	45.0	378	1.0	20				
	140.0	131	2.0	20	**PC 90**	**90L2**	**2800**	**32**
	112.0	159	1.6	25				
	93.3	185	1.7	30				
	70.0	237	1.2	40				
	56.0	285	0.9	50				
	70.0	255	2.5	20	**PC 110**	**100LA4**	**1400**	**33**
	56.0	315	2.2	25				
	46.7	356	2.0	30				
	35.0	468	1.5	40				
	28.0	563	1.2	50				
	23.3	648	1.0	60				
	90.0	205	3.5	10	**PC 110**	**112M6**	**900**	**33**
	60.0	298	2.6	15				
	45.0	388	1.9	20				
	36.0	473	1.6	25				
	30.0	532	1.6	30				
	112.0	163	3.1	25	**PC 110**	**90L2**	**2800**	**33**
	93.3	187	3.0	30				
	70.0	246	2.1	40				
	56.0	296	1.7	50				
	46.7	347	1.4	60				
	35.0	468	2.2	40	**PC 130**	**100LA4**	**1400**	**34**
	28.0	563	1.7	50				
	23.3	648	1.4	60				
	17.5	816	1.0	80				
	36.0	479	2.2	25	**PC 130**	**112M6**	**900**	**34**
	30.0	546	2.1	30				
	22.5	700	1.6	40				
	18.0	840	1.2	50				
	15.0	966	1.0	60				
	35.0	438	1.3	80	**PC 130**	**90L2**	**2800**	**34**
	28.0	525	1.0	100				
2.2	28.0	570	2.5	50	**PC 150**	**100LA4**	**1400**	**35**
	23.3	657	1.9	60				
	17.5	816	1.4	80				
	14.0	960	1.0	100				

5 Таблица подбора мотор-редукторов РС - КРС

P1 (кВт)	n2 (об/мин)	M2 (Нм)	сервис-фактор	i	Габарит редуктора		n1 (об/мин)	стр.
3	373.3	70	1.9	7.5	**PC 75**	**100LA2**	**2800**	**31**
	280.0	92	1.6	10				
	186.7	137	1.4	7.5	**PC 75**	**100LB4**	**1400**	**31**
	140.0	180	1.1	10				
	93.3	261	0.8	15				
	373.3	71	3.0	7.5	**PC 90**	**100LA2**	**2800**	**32**
	280.0	92	2.6	10				
	186.7	138	2.1	7.5	**PC 90**	**100LB4**	**1400**	**32**
	140.0	182	1.7	10				
	93.3	264	1.4	15				
	70.0	344	1.0	20				
	56.0	420	0.8	25				
	46.7	479	0.9	30				
	93.3	264	2.5	15	**PC 110**	**100LB4**	**1400**	**33**
	70.0	348	1.9	20				
	56.0	430	1.6	25				
	46.7	485	1.5	30				
	35.0	638	1.1	40				
	28.0	767	0.9	50				
	120.0	212	3.1	7.5	**PC 110**	**132S6**	**900**	**33**
	90.0	280	2.5	10				
	60.0	406	1.9	15				
	45.0	528	1.4	20				
	56.0	430	2.2	25	**PC 130**	**100LB4**	**1400**	**34**
	46.7	491	2.1	30				
	35.0	638	1.6	40				
	28.0	767	1.3	50				
	23.3	884	1.0	60				
	17.5	1113	0.8	80				
	90.0	280	3.4	10	**PC 130**	**132S6**	**900**	**34**
	60.0	406	2.6	15				
	45.0	535	1.9	20				
	36.0	653	1.6	25	**PC 130**	**132S6**	**900**	**34**
	30.0	745	1.6	30				
	22.5	955	1.2	40				
	28.0	778	1.8	50	**PC 150**	**100LB4**	**1400**	**35**
	23.3	896	1.4	60				
	17.5	1113	1.0	80				
	14.0	1310	0.8	100				
4	373.3	93	1.4	7.5	**PC 75**	**112M2**	**2800**	**31**
	280.0	123	1.2	10				
	186.7	182	1.0	7.5	**PC 75**	**112M4**	**1400**	**31**
	140.0	240	0.8	10				
	373.3	94	2.2	7.5	**PC 90**	**112M2**	**2800**	**32**
	280.0	123	1.9	10				
	186.7	184	1.6	7.5	**PC 90**	**112M4**	**1400**	**32**
	140.0	243	1.3	10				
	93.3	352	1.0	15				
	70.0	458	0.8	20				

5 Таблица подбора мотор-редукторов РС - КРС

P1 (кВт)	n2 (об/мин)	M2 (Нм)	сервис-фактор	i	Габарит редуктора		n1 (об/мин)	стр.
4	140.0	243	2.5	10	**РС 110**	**112M4**	**1400**	**33**
	93.3	352	1.9	15				
	70.0	464	1.4	20				
	56.0	573	1.2	25				
	46.7	647	1.1	30				
	120.0	283	2.3	7.5	**РС 110**	**132M6**	**900**	**33**
	90.0	374	1.9	10				
	60.0	541	1.4	15				
	56.0	573	1.6	25	**РС 130**	**112M4**	**1400**	**34**
	46.7	655	1.6	30				
	35.0	851	1.2	40				
	28.0	1023	1.0	50				
	23.3	1179	0.8	60				
	120.0	287	3.1	7.5	**РС 130**	**132M6**	**900**	**34**
	90.0	374	2.6	10				
	60.0	541	2.0	15				
	45.0	713	1.5	20				
	36.0	870	1.2	25				
	28.0	1037	1.4	50	**РС 150**	**112M4**	**1400**	**35**
	23.3	1195	1.1	60				
	17.5	1484	0.8	80				
5.5	186.7	253	2.2	7.5	**РС 110**	**132S4**	**1400**	**33**
	140.0	334	1.8	10				
	93.3	484	1.4	15				
	70.0	638	1.0	20				
	140.0	334	2.5	10	**РС 130**	**132S4**	**1400**	**34**
	93.3	490	1.9	15				
	70.0	645	1.4	20				
	56.0	788	1.2	25				
	46.7	900	1.2	30				
	35.0	1171	0.9	40				
	70.0	645	2.0	20	**РС 150**	**132S4**	**1400**	**35**
	56.0	788	1.5	25				
	46.7	934	1.3	30				
	35.0	1171	1.3	40				
	28.0	1426	1.0	50				
	23.3	1643	0.8	60				
7.5	186.7	345	1.6	7.5	**РС 110**	**132L4**	**1400**	**33**
	140.0	455	1.3	10				
	93.3	660	1.0	15				
	186.7	349	2.1	7.5	**РС 130**	**132L4**	**1400**	**34**
	140.0	455	1.8	10				
	93.3	668	1.4	15				
	70.0	880	1.0	20				
	56.0	1074	0.9	25				
	46.7	1228	0.8	30				
	35.0	1596	0.7	40				
	70.0	880	1.5	20	**РС 150**	**132L4**	**1400**	**35**
	56.0	1074	1.1	25				
	46.7	1274	0.9	30				
	35.0	1596	1.0	40				

5 Таблица подбора мотор-редукторов РС - КРС

P1 (кВт)	n2 (об/мин)	M2 (Нм)	сервис-фактор	i	Габарит редуктора		n1 (об/мин)	стр.
9.2	186.7	424	1.3	7.5	**РС 110**	**132M4**	**1400**	**33**
	186.7	428	1.8	7.5	**РС 130**	**132M4**	**1400**	**34**
	140.0	559	1.5	10				
	93.3	819	1.1	15				
	70.0	1079	0.8	20				
	56.0	1318	0.7	25				
	70.0	1079	1.2	20	**РС 150**	**132M4**	**1400**	**35**
	56.0	1318	0.9	25				
	46.7	1563	0.8	30				
	35.0	1958	0.8	40				
11	186.7	512	2.3	7.5	**РС 150**	**160M4**	**1400**	**35**
	140.0	675	1.8	10				
	93.3	990	1.3	15				
	70.0	1291	1.0	20				
	56.0	1576	0.8	25				
15	186.7	698	1.7	7.5	**РС 150**	**160L4**	**1400**	**35**
	140.0	921	1.3	10				
	93.3	1351	0.9	15				
	70.0	1760	0.7	20				

Для заметок

6 Установочные размеры под электродвигатель (размеры входного фланца)

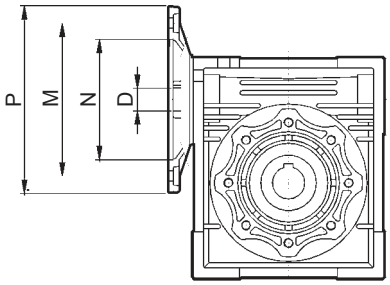

PC	PAM IEC	N	M	P	D											
					-	7,5	10	15	20	25	30	40	50	60	80	100
30	63B5	95	115	140	-	11	11	11	11	11	11	11	11	-	-	-
	63B14	60	75	90												
	56B5	80	100	120	-	9	9	9	9	9	9	9	9	9	9	-
	56B14	50	65	80												
40	71B5	110	130	160	-	14	14	14	14	14	14	14	-	-	-	-
	71B14	70	85	105												
	63B5	95	115	140	-	11	11	11	11	11	11	11	11	11	11	11
	63B14	60	75	90												
	56B5	80	100	120	-	-	-	-	-	-	-	-	9	9	9	9
50	80B5	130	165	200	-	19	19	19	19	19	19	-	-	-	-	-
	80B14	80	100	120												
	71B5	110	130	160	-	14	14	14	14	14	14	14	14	14	14	-
	71B14	70	85	105												
	63B5	95	115	140	-	-	-	-	-	-	-	11	11	11	11	11
63	90B5	130	165	200	-	24	24	24	24	24	24	-	-	-	-	-
	90B14	95	115	140												
	80B5	130	165	200	-	19	19	19	19	19	19	19	19	19	-	-
	80B14	80	100	120												
	71B5	110	130	160	-	-	-	-	-	-	-	14	14	14	14	14
	71B14	70	85	105												
75	100/112B5	180	215	250	-	28	28	28	-	-	-	-	-	-	-	-
	100/112B14	110	130	160												
	90B5	130	165	200	-	24	24	24	24	24	24	24	-	-	-	-
	90B14	95	115	140												
	80B5	130	165	200	-	-	-	-	19	19	19	19	19	19	19	19
	80B14	80	100	120												
	71B5	110	130	160	-	-	-	-	-	-	-	-	14	14	14	14
90	100/112B5	180	215	250	-	28	28	28	28	28	28	-	-	-	-	-
	100/112B14	110	130	160												
	90B5	130	165	200	-	24	24	24	24	24	24	24	24	24	-	-
	90B14	95	115	140												
	80B5	130	165	200	-	-	-	-	-	-	-	19	19	19	19	19
	80B14	80	100	120												
105	132B5	230	265	300	-	38*	38*	38*	38*	-	-	-	-	-	-	-
	100/112B5	180	215	250	-	28	28	28	28	28	28	28	28	28	-	-
	90B5	130	165	200	-	-	-	-	-	24	24	24	24	24	24	24
	80B5	130	165	200	-	-	-	-	-	-	-	-	-	-	19	19
110	132B5	230	265	300	-	38*	38*	38*	38*	-	-	-	-	-	-	-
	100/112B5	180	215	250	-	28	28	28	28	28	28	28	28	28	-	-
	90B5	130	165	200	-	-	-	-	-	24	24	24	24	24	24	24
	80B5	130	165	200	-	-	-	-	-	-	-	-	-	-	19	19
130	132B5	230	265	300	-	38*	38*	38*	38*	38*	38*	38*	-	-	-	-
	100/112B5	180	215	250	-	-	-	-	-	28	28	28	28	28	28	28
	90B5	130	165	200	-	-	-	-	-	-	-	-	-	-	24	24
150	160B5	250	300	350	-	42	42	42	42	42	-	-	-	-	-	-
	132B5	230	265	300	-	-	-	-	38	38	38	38	38	38	-	-
	100/112B5	180	215	250	-	-	-	-	-	-	-	-	28	28	28	28

PC 30

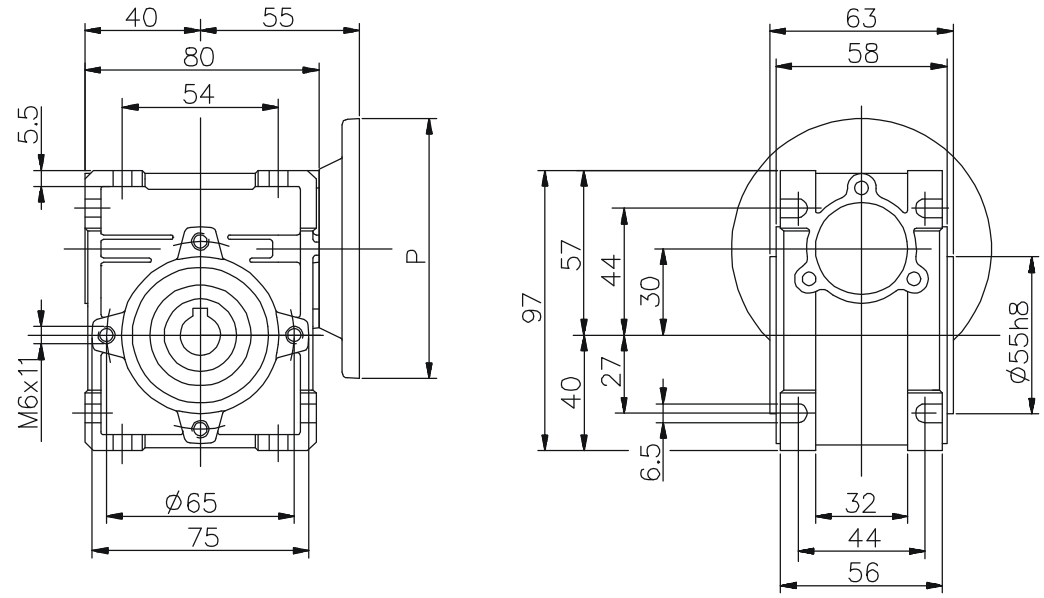

Размеры бокового фланца

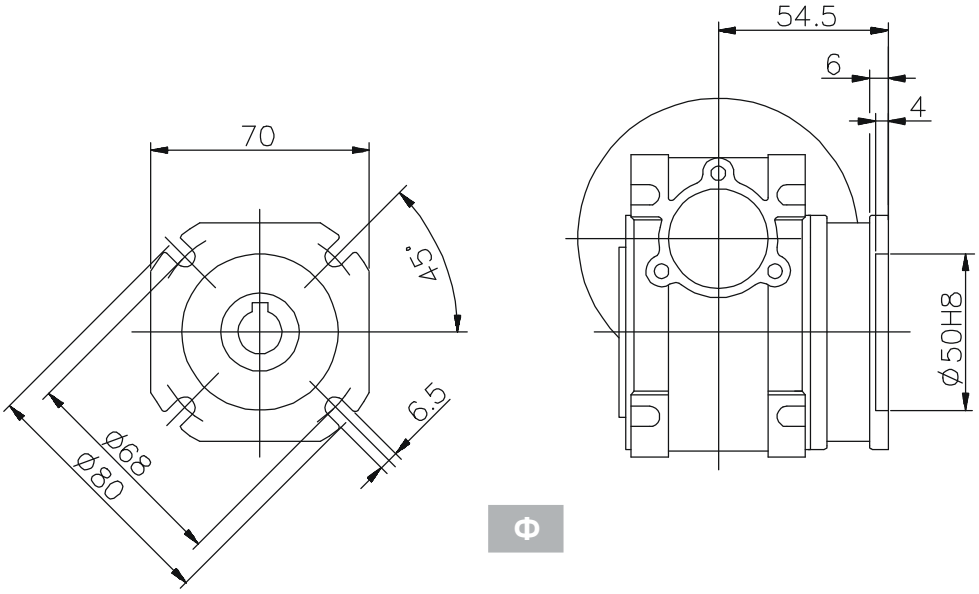

Ф

Выходной вал

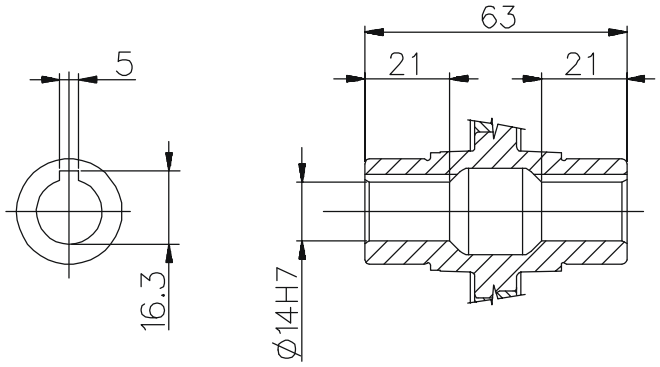

PC 40

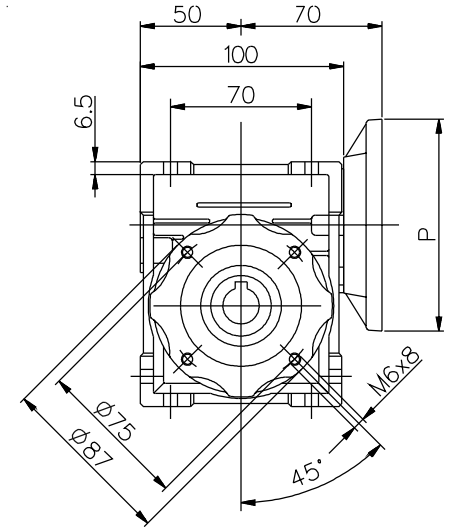

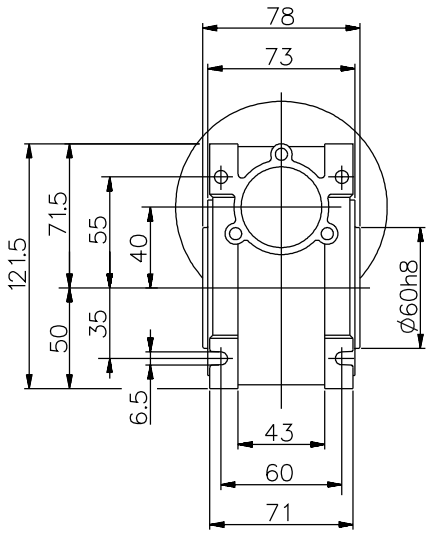

Размеры бокового фланца

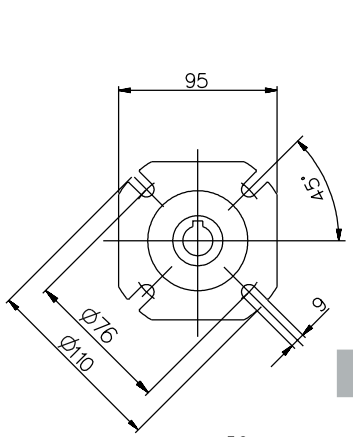

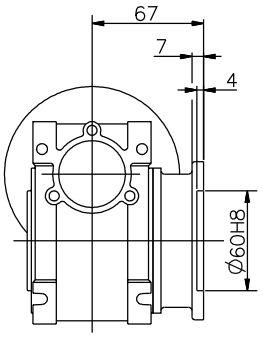

Ф

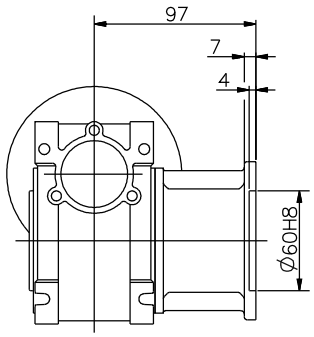

ФЛ

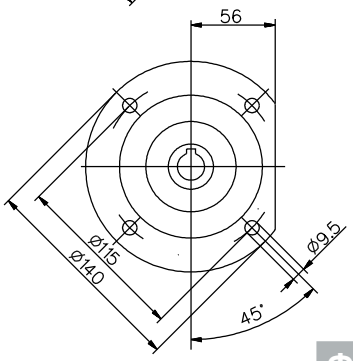

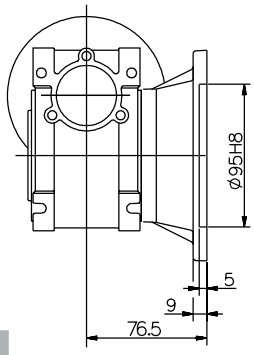

ФБ

Выходной вал

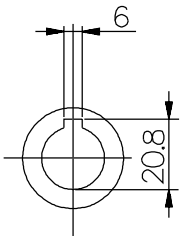

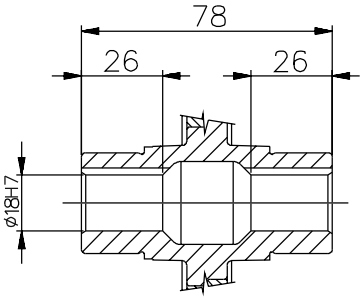

PC 50

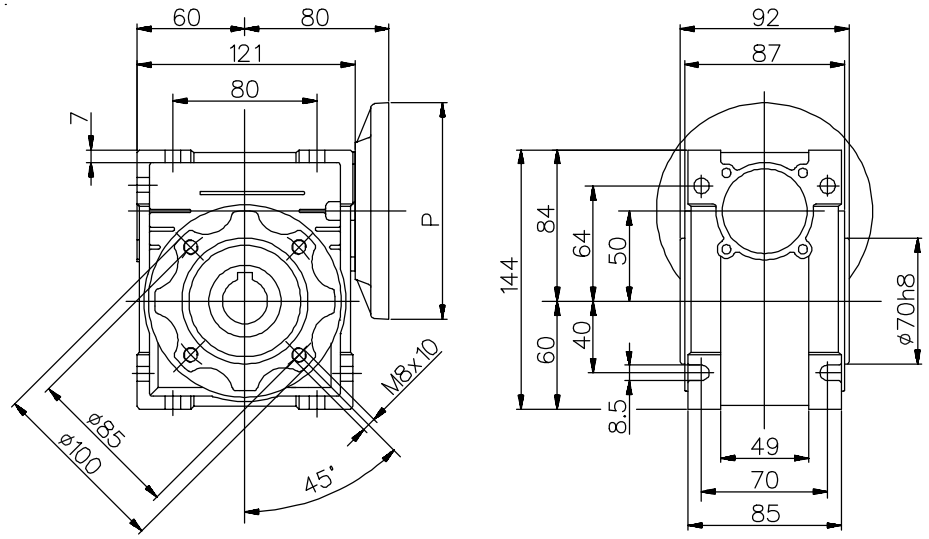

Размеры бокового фланца

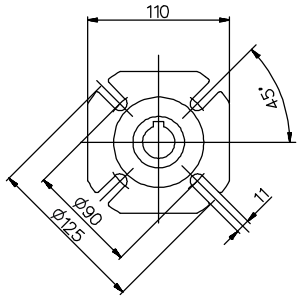

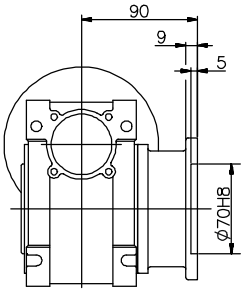

Ф

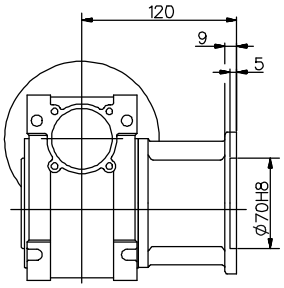

ФЛ

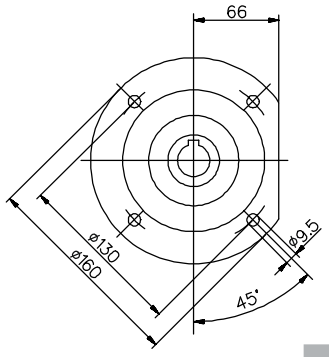

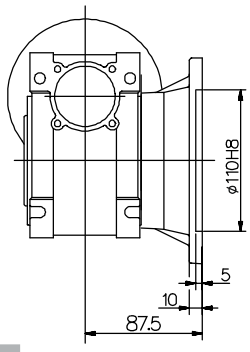

ФБ

Выходной вал

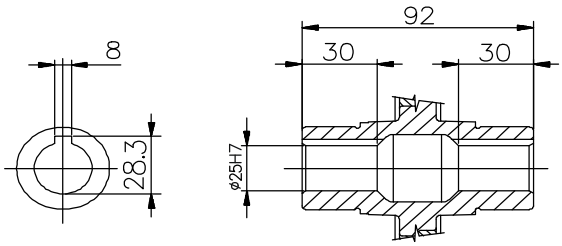

РС 63

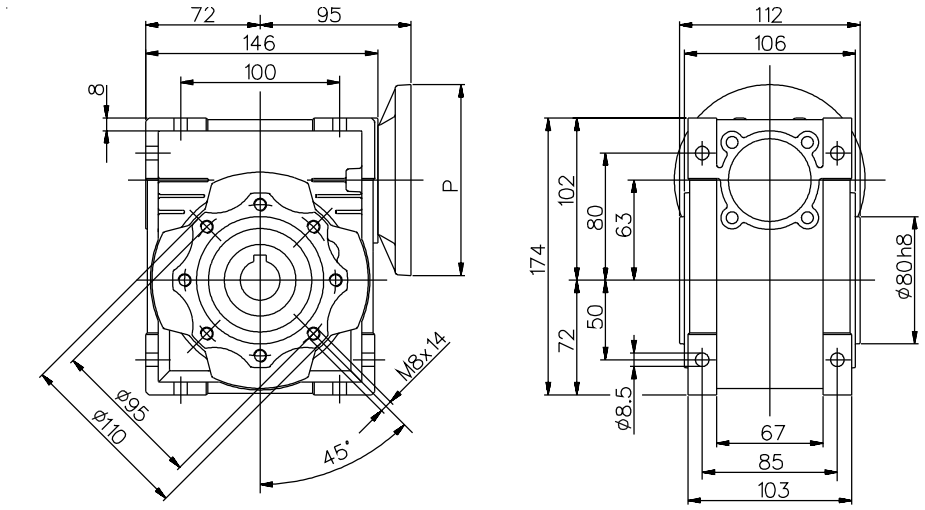

Размеры бокового фланца

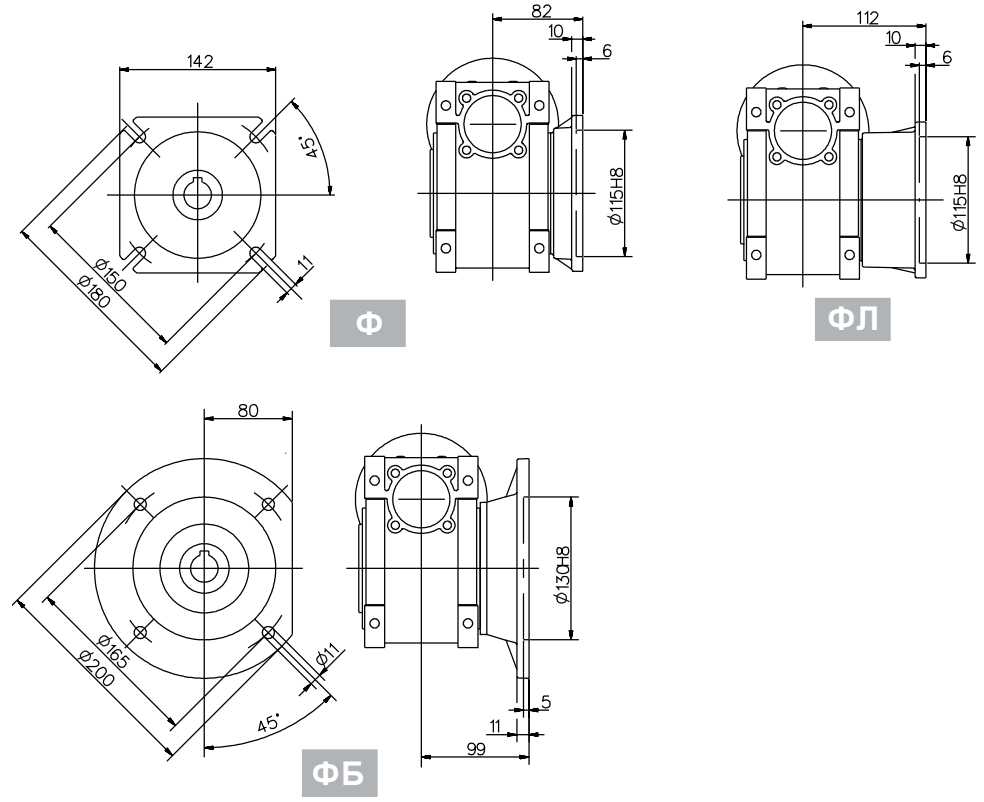

Выходной вал

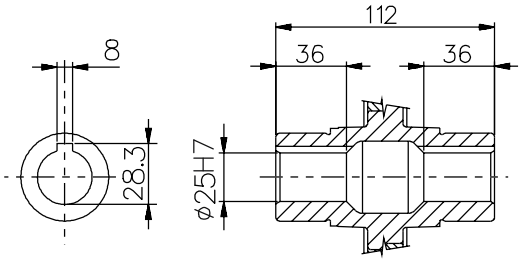

РС 75

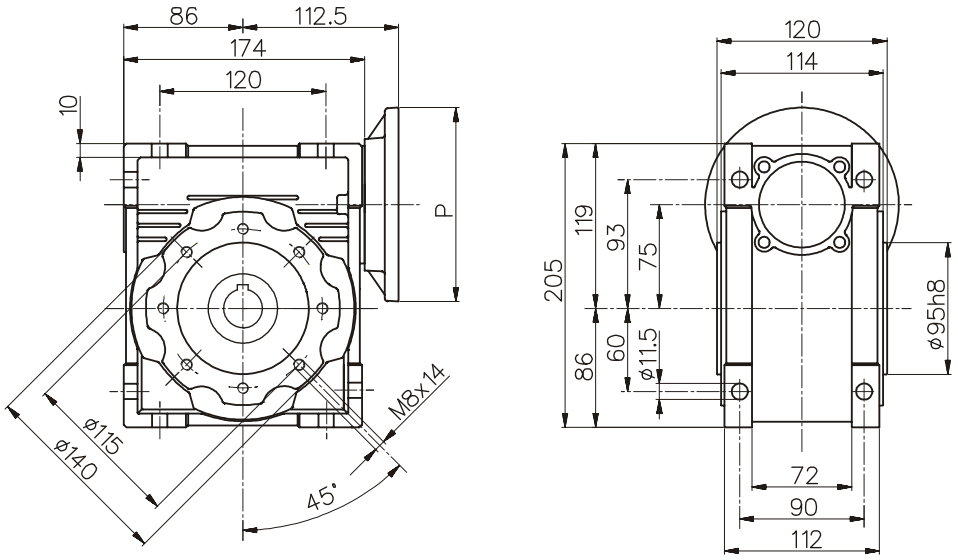

Размеры бокового фланца

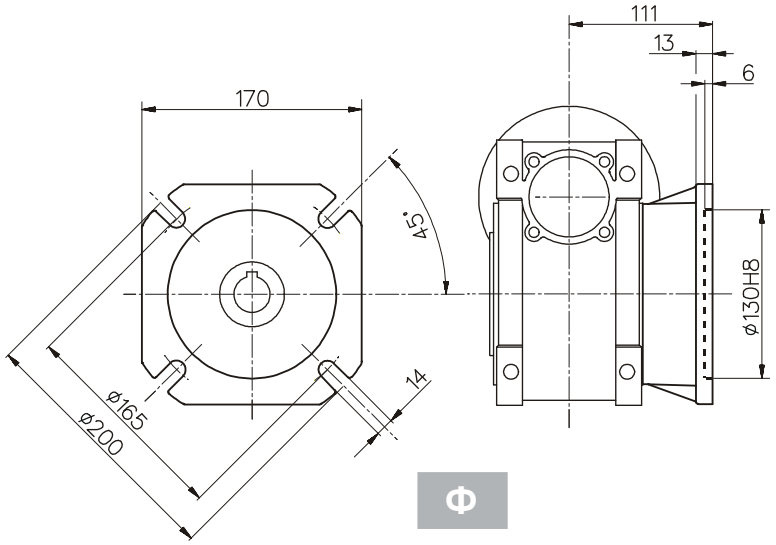

Выходной вал

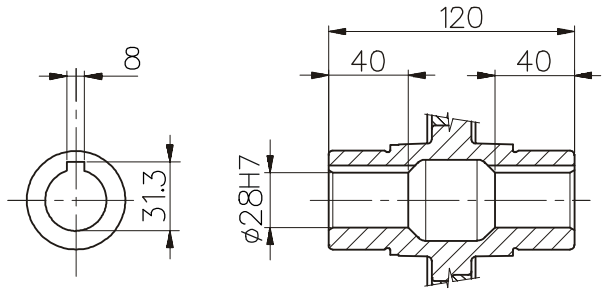

PC 90

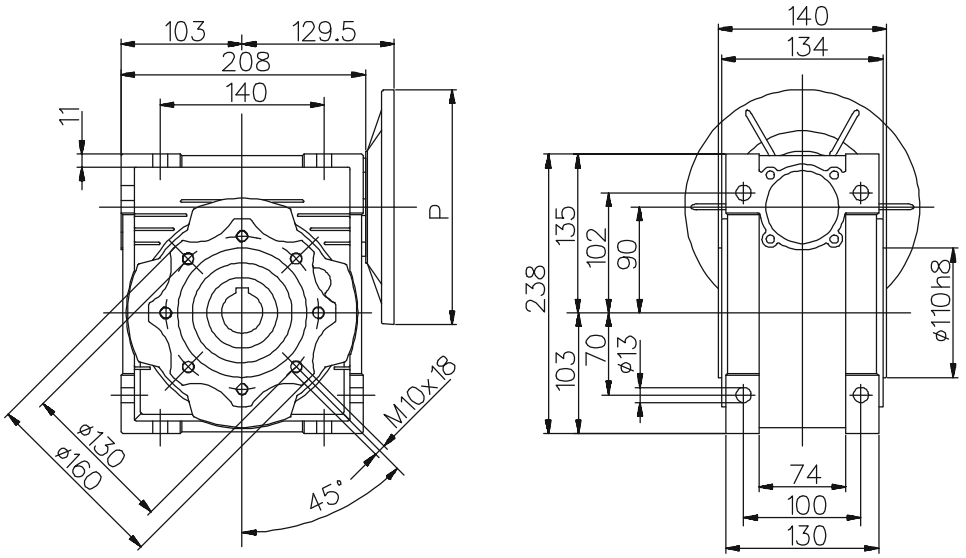

Размеры бокового фланца

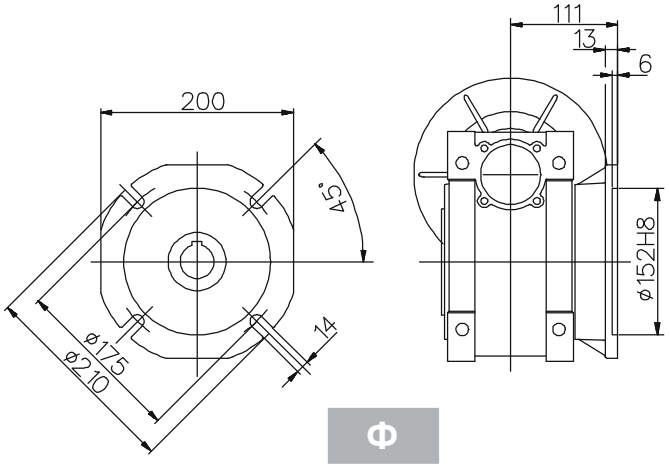

Ф

Выходной вал

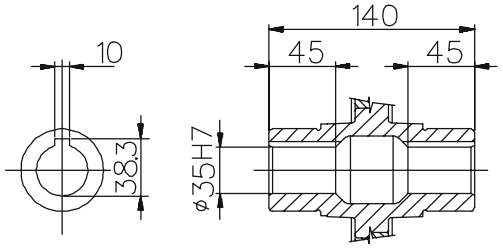

РС 110

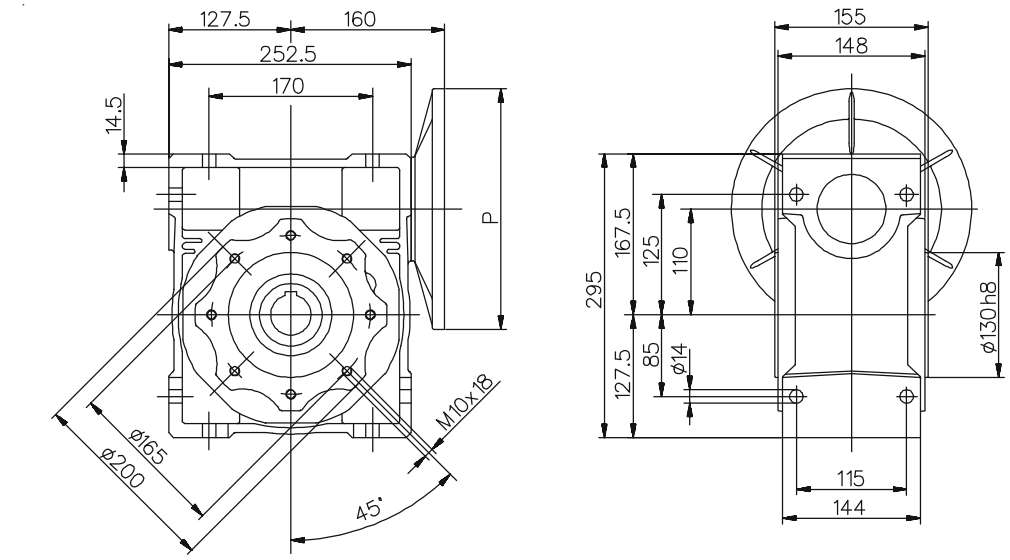

Размеры бокового фланца

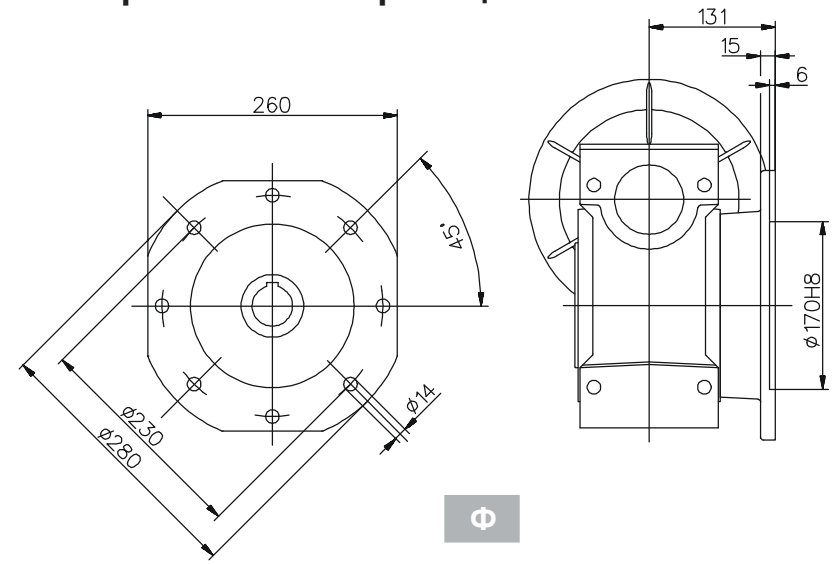

Ф

Выходной вал

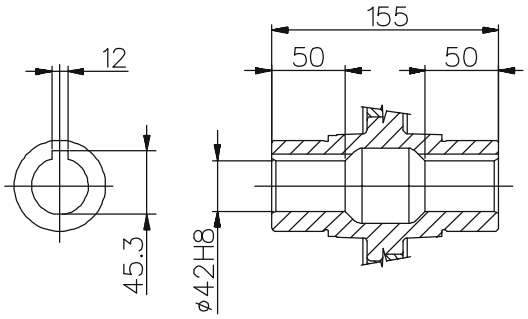

PC 130

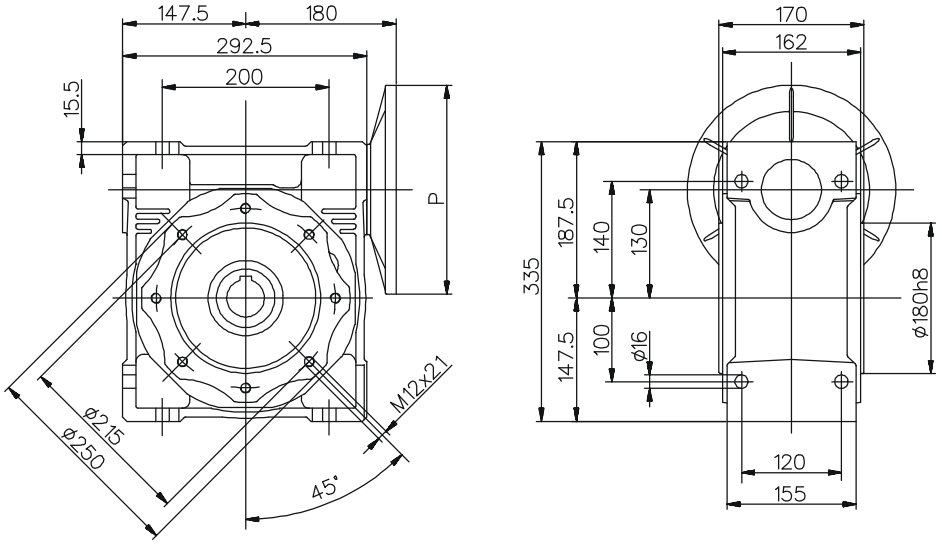

Размеры бокового фланца

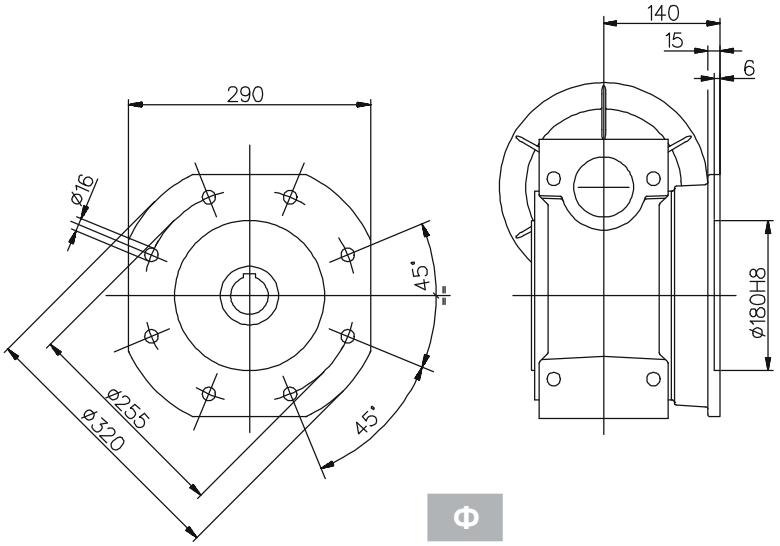

Ф

Выходной вал

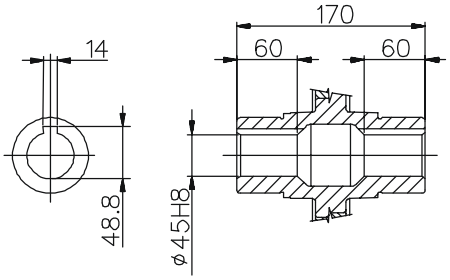

РС 150

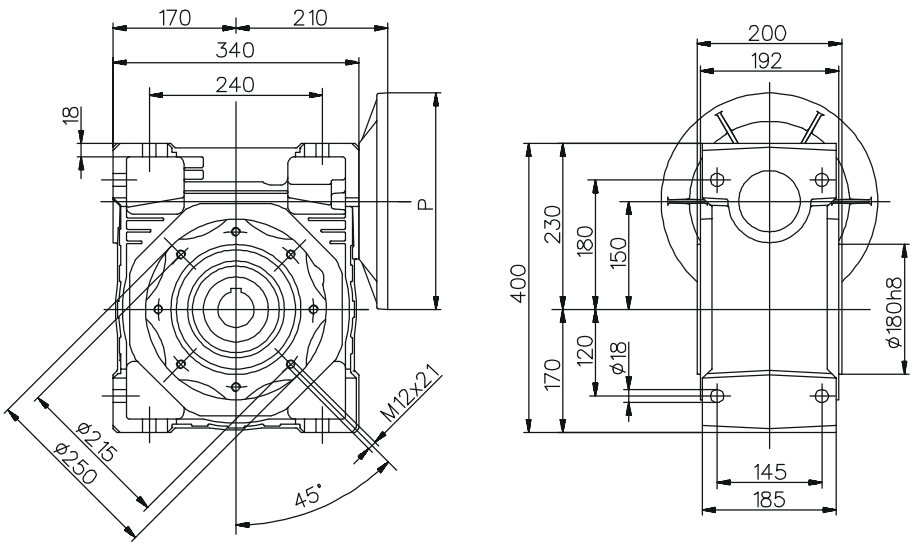

Размеры бокового фланца

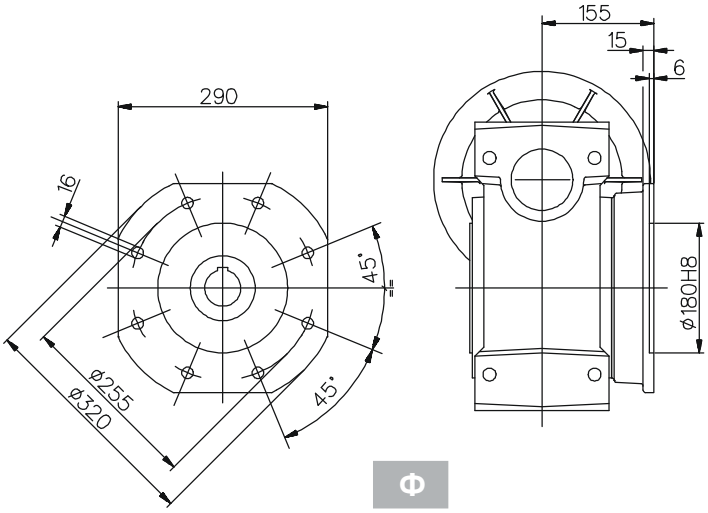

Ф

Выходной вал

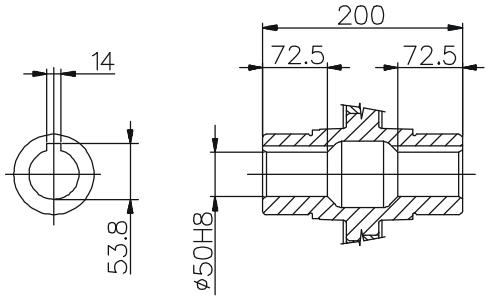

8 Габаритные и присоединительные размеры редукторов серии КРС 30-40

КРС 30 - РС 40

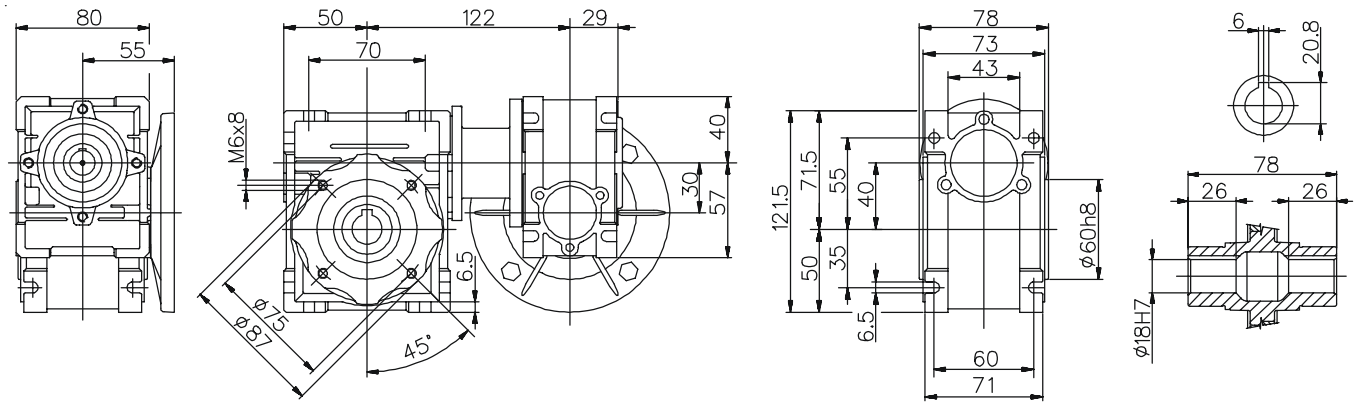

8 Габаритные и присоединительные размеры редукторов серии КРС 30-50

КРС 30 - РС 50

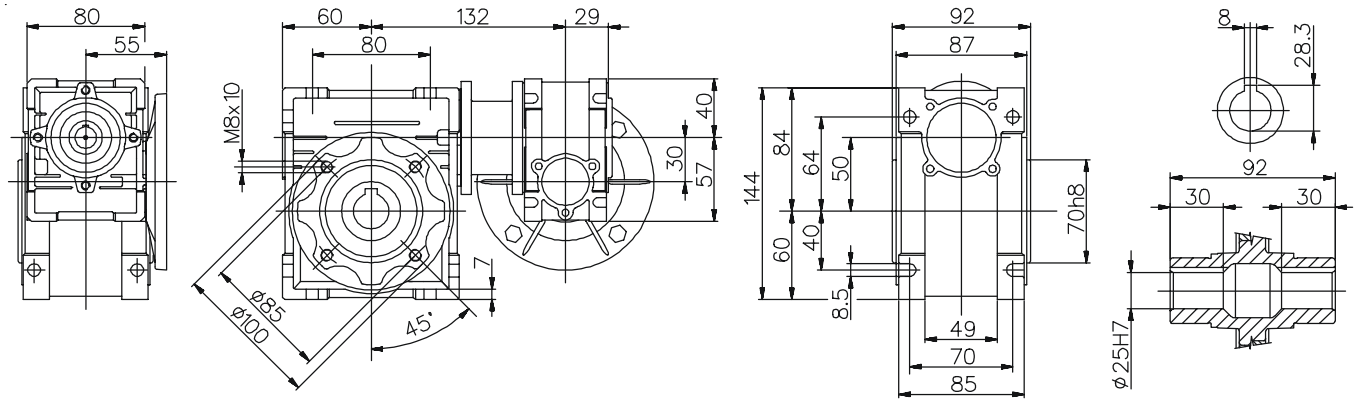

8 Габаритные и присоединительные размеры редукторов серии КРС 40-75

КРС 40 - РС 75

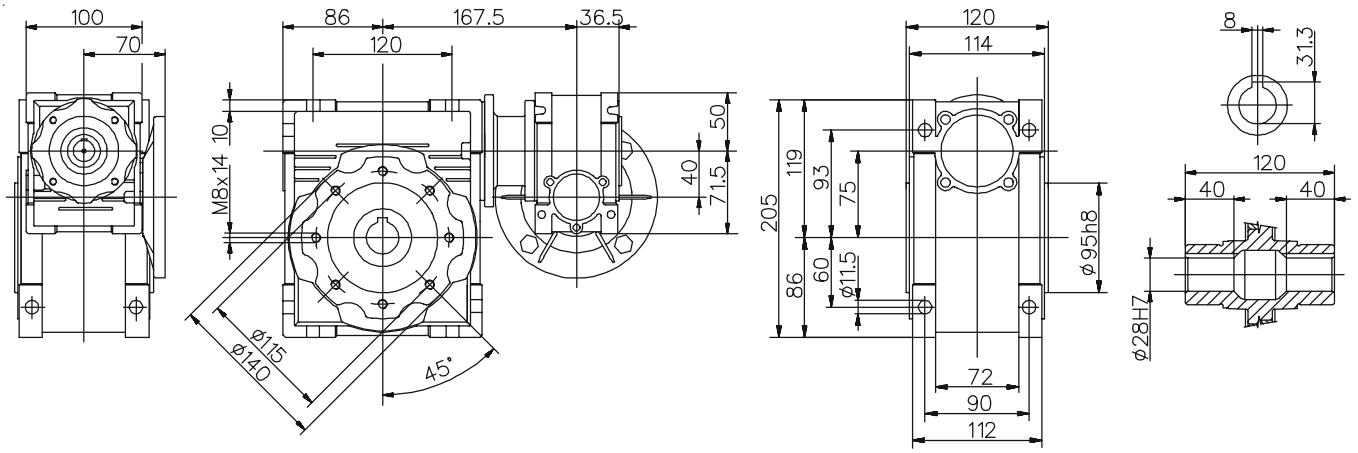

8 Габаритные и присоединительные размеры редукторов серии КРС 40-90

КРС 40 - РС 90

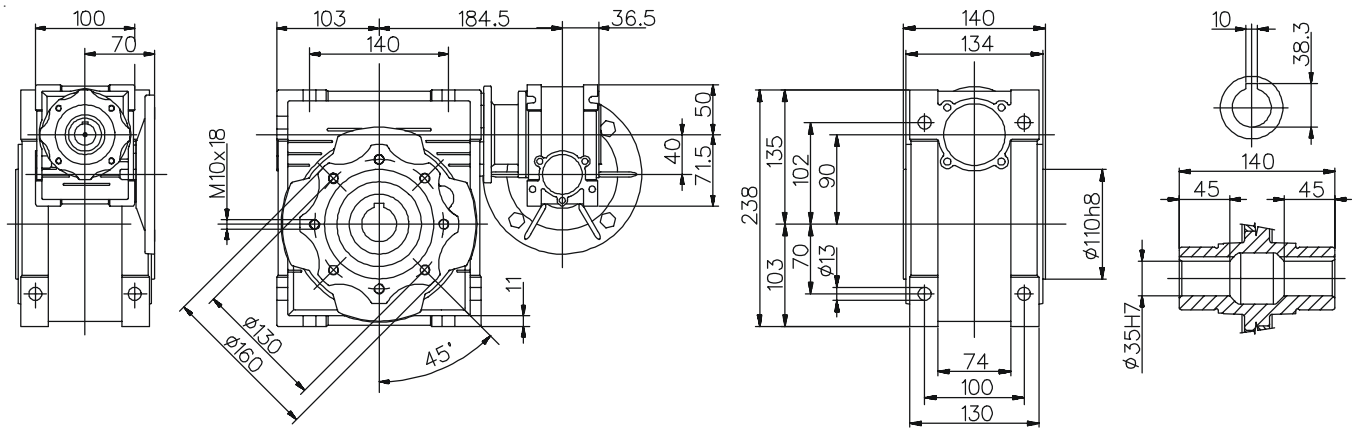

8 Габаритные и присоединительные размеры редукторов серии КРС 50-110

КРС 50 - РС 110

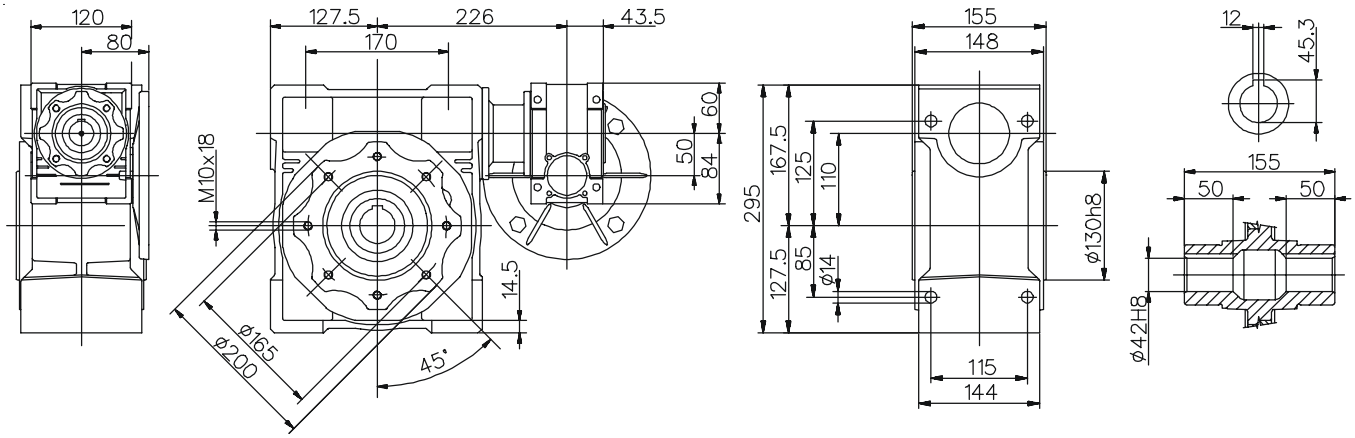

9.1 Дополнительное оборудование. Размеры выходного вала

Стандартный (одинарный) выходной вал

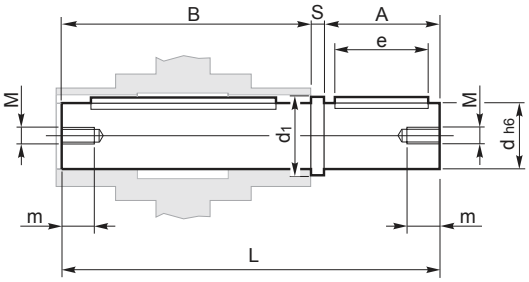

Двухсторонний выходной вал

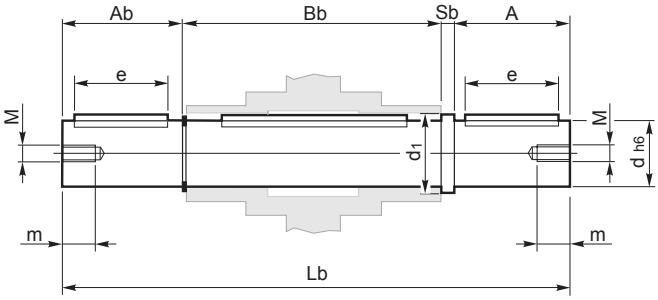

PC	A	A_b	B	B_b	d (h6)	d1	e	L	L_b	M	m	S	S_b
30	30	29	62.5	64.5	14	19.5	20	95	126	M6	14	2.5	2.5
40	40	38.8	77	79.2	18	23.5	30	120	161	M6	14	3	3
50	50	50	90	93.2	25	31.5	40	143.5	196.7	M10	19	3.5	3.5
63	50	48.8	111	113.2	25	31.5	40	165	216	M10	19	4	4
75	60	58.8	119	121.2	28	34.5	50	183	244	M10	28	4	4
90	80	78.5	139	141.5	35	42.5	60	224	305	M10	28	5	5
110	80	77.3	157.5	156.8	42	49.5	60	242.5	322	M10	28	5	8

9.2 Дополнительное оборудование. Размеры реактивной штанги

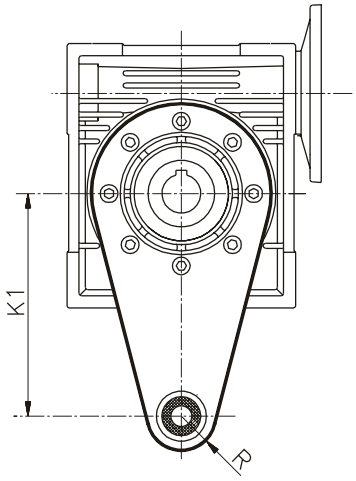

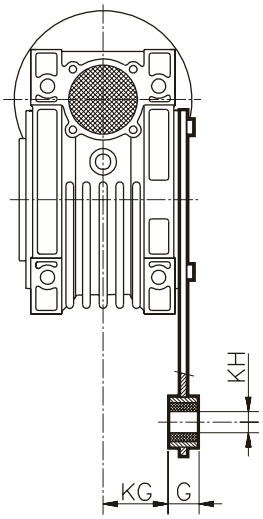

	K1	G	KG	KH	R
030	85	14	24	8	15
040	100	14	31,5	10	18
050	100	14	38,5	10	18
063	150	14	49	10	18
075	200	25	47,5	20	30
090	200	25	57,5	20	30
110	250	30	62	25	35
130	250	30	69	25	35
150	250	30	84	25	35

Подбор и поставка РС / КРС

Выбрали типоразмер по каталогу? Напишите обозначение или параметры привода - ответим с ценой, сроком и наличием на складе в Нижнем Новгороде. Подберём замену по шильдику старого редуктора.

< Вернуться на страницу РС / КРС на сайте

Запросить цену | Telegram | MAX | Позвонить

Коротко о сериях РС и КРС

РС - одноступенчатые червячные мотор-редукторы с межосевым расстоянием 30, 40, 50, 63, 75, 90, 110, 130, 150 мм и передаточными числами от 7,5 до 100; **КРС** - двухступенчатые сборки из двух РС (первая ступень 30-63, вторая 30-110) для очень низких оборотов. Смазка - синтетическое масло; монтажные положения РС В3, В6, В7, В8, V5, V6, КРС - BAL, BAR, AAL, AAR, VAL, VAR, MAL, MAR. Исполнения выходного фланца Ф, ФБ, ФЛ; дополнительно - выходной вал и реактивная штанга. Каталог содержит таблицы подбора по мощности и полные размеры на русском языке.

Серия	Межосевое, мм	Ступени
РС	30, 40, 50, 63, 75, 90, 110, 130, 150	1
КРС	30-63 + 30-110	2

По техническому каталогу РС - КРС (разделы 1-3).

Пример обозначения из каталога: РС 40 - 10 - 140 - Ф - В3 - 0,55 - 32 - 380 - 50 (4Р) - червячный мотор-редуктор РС, межосевое 40 мм, i = 10, 140 об/мин, выходной фланец Ф, положение В3, двигатель 0,55 кВт, 32 Н·м, 380 В, 50 Гц, 4 полюса.

Другие разделы каталога на сайте

- Все мотор-редукторы на сайте

ООО «Компания Редуктор» | 603158, Нижний Новгород, ул. Зайцева, 31, офис 508
Тел. +7 (831) 223-81-81, +7 (831) 410-91-58, +7 (831) 274-54-04, +7 (831) 223-82-00 | info@reduktor.nnov.ru